FAIRLAND®

FUNAM®

W pełni inwerterowy osuszacz powietrza

INVERTER-PLUS

INSTRUKCJA MONTAŻU I OBSŁUGI

Tłumaczenie instrukcji oryginalnej

FUNAM®

Funam Sp. z o.o., ul. Mokronoska 2, 52-407 Wrocław
Tel.: 600 753 709, 531 937 911, 602 368 795, 604 129 293
baseny@funam.pl, www.maytronics.pl

Funam Sp. z o.o., ul. Mokronoska 2, 52-407 Wrocław
Tel.: 600 753 709, 531 937 911, 602 368 795, 604 129 293
baseny@funam.pl, www.maytronics.pl

PODSUMOWANIE

INFORMACJE DLA UŻYTKOWNIKÓW ……. S.3-S.10

1. INFORMACJE OGÓLNE 3

1.1. Nazwa części 3

1.2. Lista akcesoriów 4

1.3. Wymiary 4

2. OBSŁUGA 5

2.1. Instrukcja obsługi panelu sterowania 5

3. SPECYFIKACJA TECHNICZNA 10

1. Montaż i konserwacja 11

1.1. O czym należy pamiętać przed przystąpieniem do montażu 11

1.2. Instrukcje 13

1.3. Inspekcja po montażu 18

1.4. Codzienna konserwacja 19

2. ROZWIĄZYWANIE NAJCZĘŚCIEJ WYSTĘPUJĄCYCH PROBLEMÓW 19

3. KOD BŁĘDU 20

4. Ustawienia WiFi 21

Dokładnie przeczytaj instrukcję i zachowaj ją na wypadek potrzeby skorzystania z niej w przyszłości. Niniejsza instrukcja zawiera istotne informacje dotyczące optymalnego użytkowania oraz konserwowania urządzenia. Urządzenie nie może być używane przez osoby (w tym dzieci) o ograniczonych zdolnościach fizycznych, sensorycznych lub umysłowych oraz osoby nie posiadające odpowiedniej wiedzy i doświadczenia, o ile nie działają pod nadzorem osoby odpowiedzialnej za ich bezpieczeństwo lub nie są instruowane przez tę osobę, jak obsługiwać urządzenie.

Ostrzeżenie：

a. Przed przystąpieniem do montażu, obsługi oraz konserwacji urządzenia zapoznaj się z poniższymi wskazówkami.
b. Montaż, demontaż oraz konserwacja osuszacza powinny być przeprowadzane przez wykwalifikowany personel, zgodnie z wytycznymi zawartymi w niniejszej instrukcji obsługi.
c. Przed oraz po zamontowaniu urządzenia przeprowadź test szczelności.

1. Przeznaczenie

a. Osuszacz może być montowany i demontowany wyłącznie przez profesjonalny personel. Zabronione jest demontowanie oraz ponowne montowanie osuszacza bez pozwolenia.
b. Zadbaj o to, by nic nie blokowało wlotów oraz wylotów powietrza znajdujących się w obudowie osuszacza.

2. Montaż

a. Osuszacz należy montować z dala od źródeł ognia.

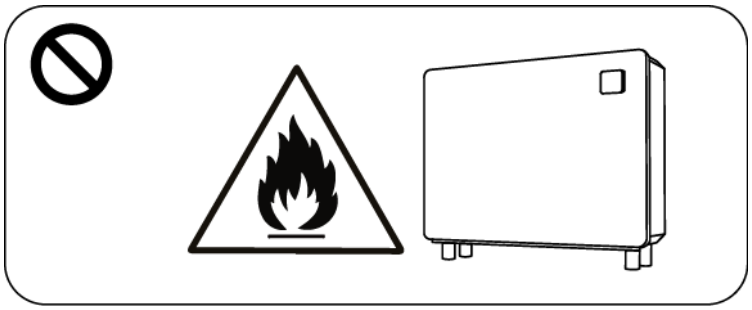

b. Przestrzeń robocza musi być przewiewna.

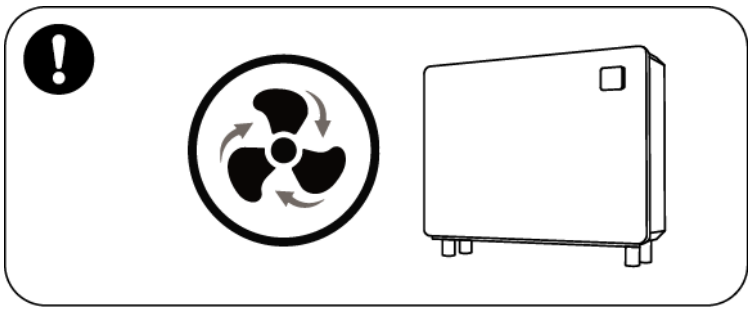

c. Przed przystąpieniem do spawania należy dokładnie odkurzyć przestrzeń roboczą. Zabronione jest wykonywanie prac spawalniczych w otwartej przestrzeni. Prace spawalnicze mogą być wykonywane wyłącznie przez wykwalifikowany do tego personel w profesjonalnym punkcie serwisowym.

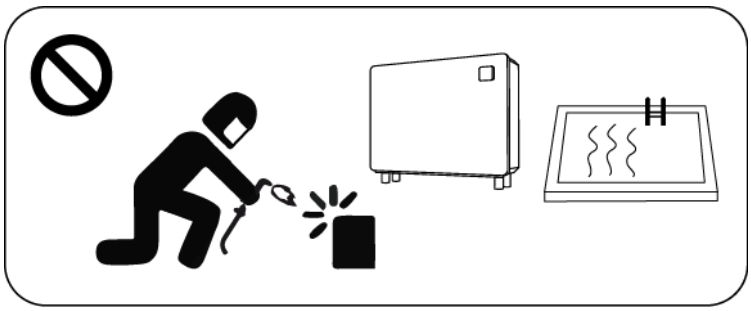

d. W razie wycieku gazu R32 należy zaniechać montażu, a produkt zwrócić do autoryzowanego serwisu w celu naprawy.

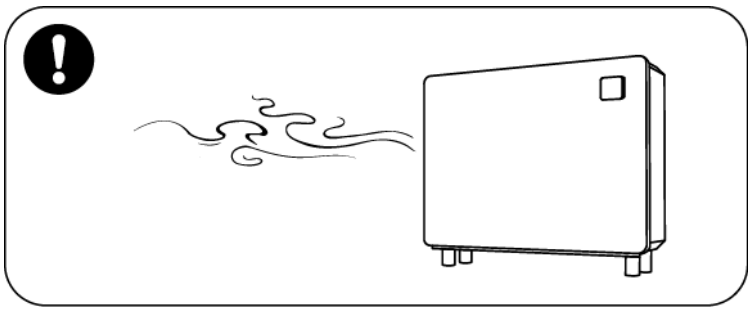

3. Transport i przechowywanie

a. Zabronione jest owijanie urządzenia folią na czas transportu.
b. Podczas transportowania osuszacza samochodem należy utrzymywać stałą prędkość, ponieważ nagłe przyspieszanie i hamowanie może być powodem uszkodzeń mechanicznych.
c. Osuszacz należy przechowywać z dala od źródeł ognia.
d. Miejsce przechowywania osuszacza musi być dobrze oświetlone, przestrzenne, przewiewne i wyposażone w wentylację.

4. Pouczenie dotyczące konserwacji

a. Jeśli konieczne jest złomowanie lub przeprowadzenie konserwacji, skontaktuj się z najbliższą autoryzowaną stacją serwisową.
b. Wymagania dotyczące kwalifikacji
Osoby usuwające czynnik chłodniczy z urządzenia muszą posiadać odpowiednie uprawnienia wydawane przez upoważnioną do tego organizację.
c. Podczas konserwacji urządzenia oraz napełniania go czynnikiem chłodniczym R32 należy ściśle przestrzegać zaleceń producenta oraz stosować się do treści instrukcji serwisowej.

1. INFORMACJE OGÓLNE

1.1. Nazwa części

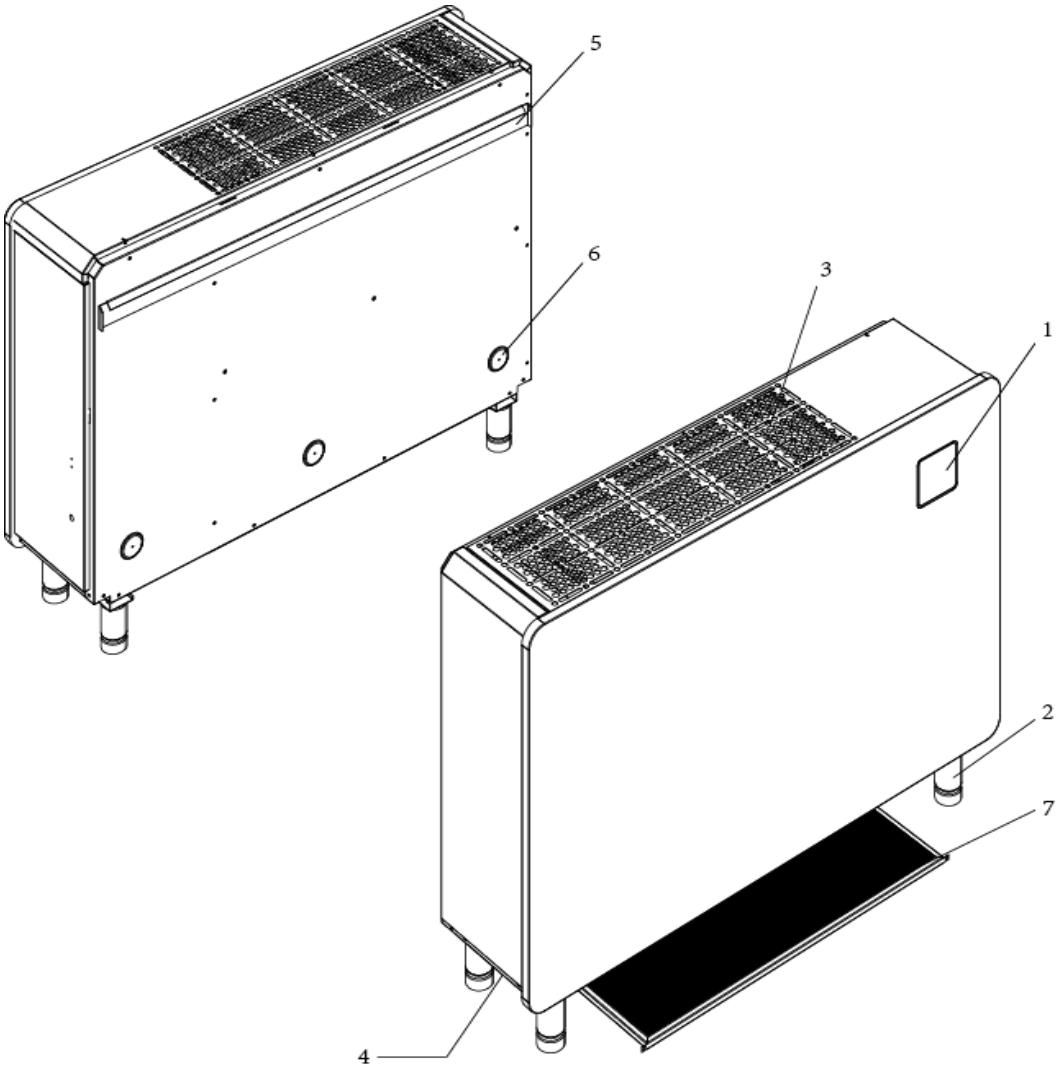

Lp.	Nazwa
1	Panel sterowania
2	Nóżki
3	Wylot powietrza
4	Wlot powietrza (pod spodem)
5	Uchwyt do mocowania na ścianie
6	Podkładka
7	Filtr oraz uchwyt filtra

1.2. Lista akcesoriów

Podkładka x3，Nóżki x4，Rura spustowa x1 (2m)，Listwa do zawieszania x1，Instrukcja obsługi

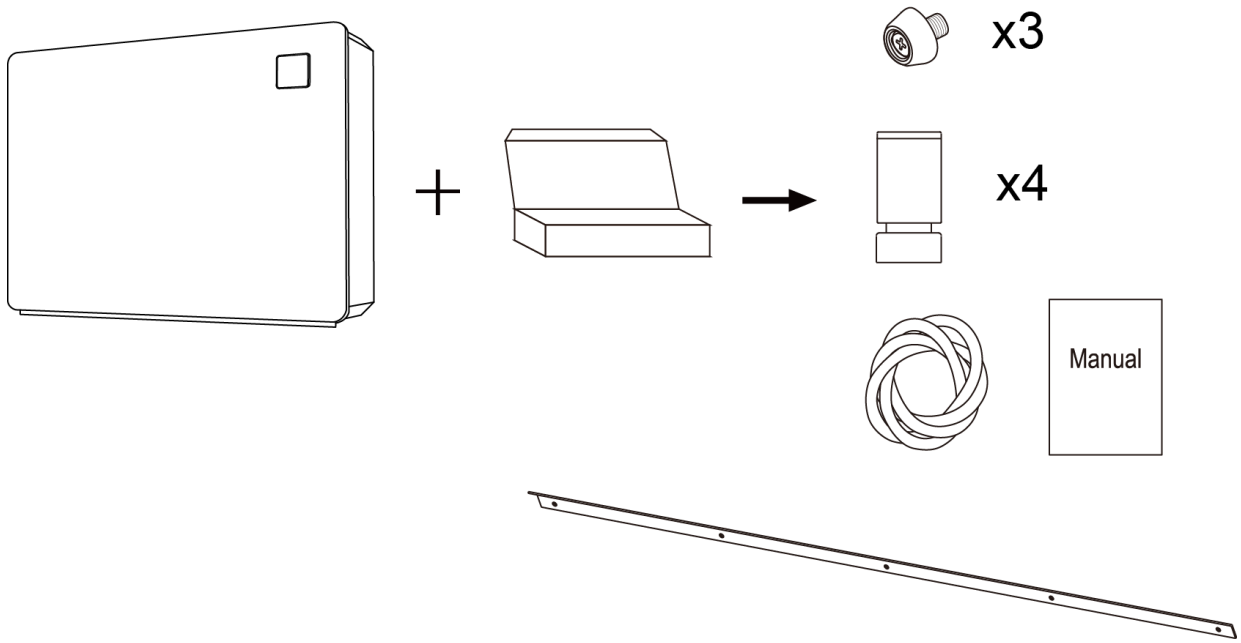

1.3. Wymiary

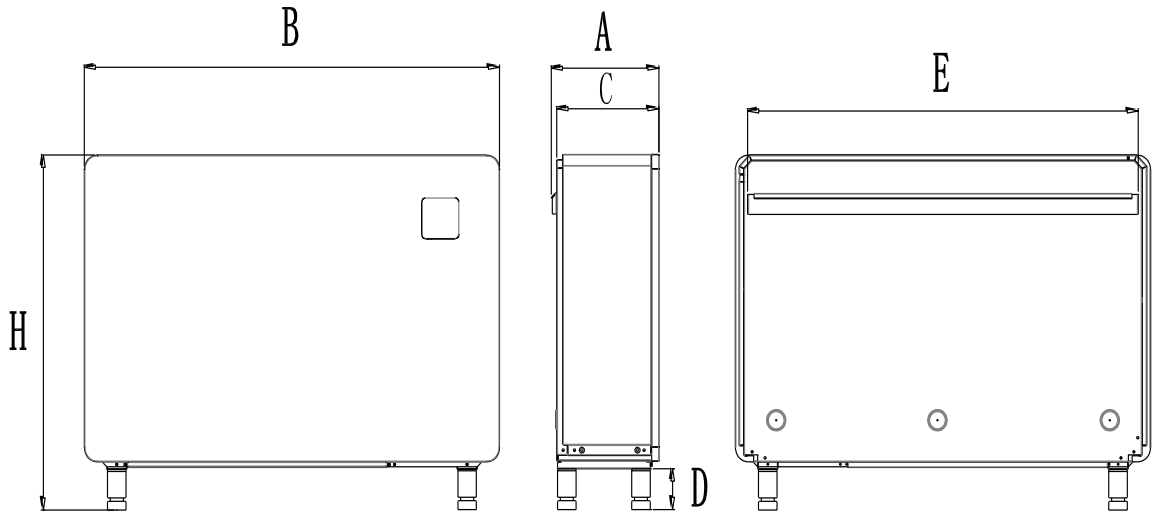

Wymiary / Nazwa / Model	A	B	C	D	E	H
IDHR60	291	850	276	100	784	870
IDHR96	291	1120	276	100	1054	870
IDHR120	291	1220	276	100	1154	870

2. OBSŁUGA

2.1. Instrukcja obsługi panelu sterowania

SYMBOL	OPIS	FUNKCJA
⏻	Przycisk ON/OFF	Wciśnij przycisk, by włączyć/wyłączyć osuszacz powietrza
⇄	Tryb	W przypadku osuszacza wyposażonego wyłącznie w funkcję osuszania, wciśnij ⇄, by wybrać pomiędzy trybem pracy Smart/Silence.
⏲	Timer	Wciśnij, by skonfigurować timer
▲▼	Strzałki góra/dół	Zmiana wartości parametrów

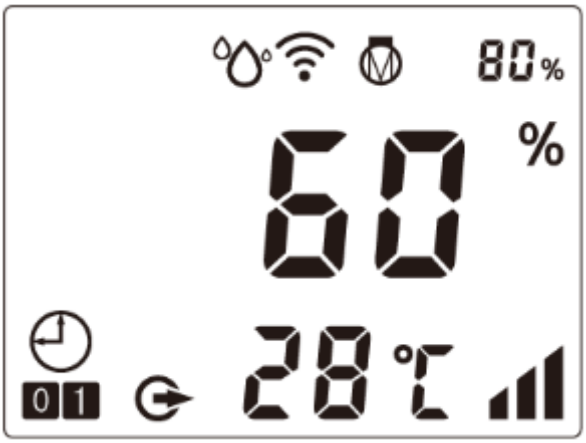

💧	Tryb osuszania
Ⓜ 80%	Poziom obciążenia sprężarki

INFORMACJE DLA UŻYTKOWNIKÓW

	Łączność Wi-Fi
28℃	Temperatura powietrza
60 %	Wilgotność powietrza
	Tryb
01	Czasomierz

1. Gdy osuszacz jest włączony, wciśnij dowolny przycisk, by podświetlić klawiaturę i przejść do jego obsługi.

   Gdy osuszacz jest wyłączony, wciśnij , by podświetlić klawiaturę i przejść do jego obsługi.

2. Przycisk wyboru trybu

   Wyłącznie w trybie osuszania: Wciśnij raz， by dokonać wyboru pomiędzy lub .

   Tryb smart : Sprężarka pracuje w zakresie 100%～20%

   Tryb cichy : Sprężarka pracuje w zakresie 80%～20%

3. Ustawienie poziomu temperatury/wilgotności

(1) Wyłącznie w trybie osuszania:

   Strzałki ▲ oraz ▼ umożliwiają zmianę parametrów wilgotności. Wilgotność można regulować w przedziale 30-95%.

4. Konfiguracja timera

(1) Ustawianie czasu uruchomienia Kiedy osuszacz jest włączony lub wyłączony, wciśnij , by wejść do ustawień timera; w tym samym czasie zaczną świecić się ikony 01 oraz 1, co będzie oznaczało, że timer znajduje się w trybie konfiguracji. Wciśnij jednocześnie ▲ oraz ▼, by ustawić godzinę uruchomienia urządzenia na podstawie timera. Następnie wciśnij , by ustawić wartość minut wciskając ▲ lub ▼. Następnie trzykrotnie wciśnij , aż 1 zaświeci się światłem stałym. Godzina uruchomienia urządzenia na podstawie timera została

ustawiona. (Jeśli nie wciśniesz ▲ lub ▼ w celu ustawienia czasu, tryb zostanie wyłączony, urządzenie opuści tryb konfiguracji i będziesz musiał zacząć proces na nowo).

(2) Ustawianie czasu wyłączenia urządzenia na podstawie timera Kiedy osuszacz jest włączony lub wyłączony, wciśnij ⏲, by wejść do ustawień czasomierza timera; w tym samym czasie zaczną świecić się ikony [⏲] oraz [1]. Dwukrotnie wciśnij ⏲, by przejść do ustawień wyłączenia urządzenia na podstawie timera. Migająca ikonka [0] oznacza, że aktywowano ustawienie liczby godzin, którą można zmieniać przyciskami ▲ oraz ▼. Ponowne wciśnięcie ⏲ umożliwia ustawienie liczby minut, którą można zmieniać przyciskami ▲ oraz ▼. Po wpisaniu żądanej wartości wciśnij ⏲; [0] zaświeci się światłem stałym, co będzie oznaczało, że godzina wyłączenia urządzenia na podstawie timera została ustawiona. (Jeśli nie wciśniesz ▲ lub ▼ w celu ustawienia czasu, tryb zostanie wyłączony, urządzenie opuści tryb konfiguracji i będziesz musiał zacząć proces na nowo).

(3) Ustawienie czasu włączenia i wyłączenia urządzenia na podstawie timera: Kiedy osuszacz jest włączony lub wyłączony, wciśnij ⏲, by wejść do ustawień timera; w tym samym czasie zaczną świecić się ikony [⏲] oraz [1], co będzie oznaczało, że timer znajduje się w trybie konfiguracji. Przyciskami ▲ oraz ▼ ustaw godzinę włączenia urządzenia. Po wciśnięciu ⏲ ustaw liczbę minut przy użyciu przycisku ▲ oraz ▼. Dwukrotnie wciśnij ⏲, by przejść do ustawień czasu wyłączenia urządzenia na podstawie timera. Migająca ikonka [0] oznacza, że aktywowano ustawienie liczby godzin, którą można zmieniać przyciskami ▲ oraz ▼. Ponowne wciśnięcie ⏲ umożliwia ustawienie liczby minut, którą można zmieniać przyciskami ▲ oraz ▼. Po wpisaniu żądanej wartości wciśnij ⏲ w celu potwierdzenia statusu oraz opuszczenia trybu. [0] oraz [1] będą świeciły się światłem stałym.

(4) Anulowanie funkcji timera: Wciśnij ⏲, by wejść do ustawień timera. Po skonfigurowaniu czasu włączenia lub wyłączenia urządzenia na podstawie timera, wciśnij ⏲, jeśli chcesz anulować

funkcję timera bez konieczności zmiany czasu.

(5) Timer działa na podstawie odliczania czasu i nie uruchamia się cyklicznie. Jeśli timer ustawiono na 12:30, oznacza to, że osuszacz uruchomi się automatycznie po upływie 12 godzin i 30 minut. W celu ponownego włączenia/wyłączenia urządzenia na podstawie timera konieczna jest jego ponowna konfiguracja.

5. Ustawienia WiFi

Zapoznaj się z informacjami na ostatniej stronie.

6. Funkcje zaawansowane (wyłącznie dla profesjonalnych techników)

6.1. Sprawdzanie statusu pracy

(1) Wciśnij i przytrzymaj przez 5 sekund, by wejść w tryb „sprawdzania statusu pracy". Na wyświetlaczu wyświetli się na zmianę status „C0" oraz odpowiadająca mu wartość.

(2) Sprawdź wszystkie statusy oraz odpowiadające im wartości dokonując wyboru przy użyciu ▲ oraz ▼. Następnie wciśnij , by wyjść z trybu „sprawdzania statusu pracy".

Tabela 1: Sprawdzanie statusu pracy

Symbol	Objaśnienie	Jednostka
C0	Temperatura powietrza na wlocie	°C
C1	Temperatura powietrza na wylocie	°C
C2	Względna wilgotność powietrza	°C
C3	Temperatura gazów wylotowych	°C
C4	Temperatura wężownicy parownika	°C
C5	Temperatura gazu na powrocie	°C
C6	Temperatura płyty chłodzącej	°C
C9	Prędkość obrotowa wiatraka DC	obroty/min.

6.2. Sprawdzanie parametrów

(1) Jednocześnie wciśnij i przytrzymaj przez 5 sekund oraz ▲, by wejść w tryb „sprawdzanie parametrów". Na wyświetlaczu wyświetli się kod parametru „P0" oraz wartość parametru „0" lub „1", jak na przykład „P0 0" lub „P0 1".

(2) W trybie „sprawdzanie parametrów" wciśnij ▲ lub ▼, by sprawdzić parametry.

6.3. Zmiana parametrów

W trybie „sprawdzanie parametrów" wciśij , by wejść w tryb zmiany parametrów. Następnie

wciśnij ▲ lub ▼, by zmienić wartości parametrów. Następni wciśnij ⏲ w celu potwierdzenia zmiany i opuszczenia trybu „zmiana parametrów”. Następnie wciśnij ⏻, by opuścić tryb „sprawdzanie parametrów”.

6.4. Lista parametrów

L.p.	Objaśnienie	Zakres parametru	Wielkość kroku
P0	Funkcja grzania	0 — nie / 1 — tak	1
P1	Tryb pracy wiatraka	0: Temperatura/wilgotność przejścia urządzenia w tryb pracy na wolnych obrotach 1: Temperatura/wilgotność zatrzymania urządzenia	1
P2	Czas stałej pracy sprężarki przed przejściem w tryb odszraniania	20 ~ 90min	1 min
P3	Temperatura uruchamiania odszraniania	-10 ~ 10°C	1 °C
P4	Czas trwania odszraniania	1 ~ 12min	1 min
P5	Temperatura wyłączania odszraniania	0 ~ 30°C	1 °C
P6	Kompensacja wilgotności	-5% ~ 5%	1%
P10	Kontrola prędkości obrotowej sprężarki	0: Automatyczna 1: Manualna	1
P11	Ustawienie prędkości obrotowej sprężarki	15 ~ 110Hz	1Hz
P12	Temperatura przegrzania elektronicznego zaworu rozprężnego	-10 ~ 20°C	1
P13	Tryb pracy elektronicznego zaworu rozprężnego	0: Automatyczny 1: Manualny	1
P14	Ustawienie otwarcia elektronicznego zaworu rozprężnego	50 ~ 240	2 P
P15	Funkcja pamięci wyłączenia zasilania	0 — nie / 1 — tak	1

3. SPECYFIKACJA TECHNICZNA

Model	IDHR60	IDHR96	IDHR120
Zalecana powierzchnia lustra wody (㎡)*	≤25	≤40	≤50
Zalecana powierzchnia miejsca pracy (㎡)*	60-120	90-180	120-240
Temperatura otoczenia (℃)	10-38		
Wydajność (l/h) (temperatura powietrza 30℃, wilgotność względna 80%)*	2,5	4,0	5,0
Efektywność energetyczna osuszania (l/h.kW) (temperatura powietrza 30°C, wilgotność względna 80%)*	4,00-3,40	4,53-4,05	4,50-3,68
Wydajność (l/h) (temperatura powietrza 30℃, wilgotność względna 70%)*	2,1	3,3	4,2
Efektywność energetyczna osuszania (l/h.kW) (temperatura powietrza 30°C, wilgotność względna 70%)*	3,34-3,00	4,00-3,50	3,86-3,25
Opcjonalne grzanie elektryczne (kW)	1,3	2,1	2,1
Moc znamionowa (kW) (temperatura powietrza 30℃, wilgotność względna 80%)*	0,11-0,73	0,17-0,99	0,22-1,36
Prąd znamionowy (A) (temperatura powietrza 30℃, wilgotność względna 80%)*	0,48-3,17	0,74-4,30	0,96-5,91
Źródło zasilania	230V/1Ph/50Hz		
Ciśnienie akustyczne na wysokości 1m dB(A)	38,3-45,6	40,3-45,8	39,9-46,4
Przepływ powietrza (m^3/h)	600	1000	1200
Wymiary netto (mm)	850×291×770	1120×291×770	1220×291×770
Waga netto	53	68	72

1. Ten produkt działa zgodnie ze specyfikacją wyłącznie wtedy, gdy temperatura otoczenia wynosi 10 °C ~ 38 °C. Jeśli temperatura otoczenia przekroczy ten przedział, urządzenie może nie działać zgodnie ze specyfikacją. Należy pamiętać, że na efektywność pracy osuszacza wpływają warunki, w jakich pracuje.
2. Ponieważ stale ulepszamy nasz produkt, istotne parametry jego pracy mogą ulegać zmianie bez konieczności informowania o tym użytkownika. Pozostałe informacje umieściliśmy na tabliczce znamionowej.

1. Montaż i konserwacja

⚠ Montaż osuszacza powietrza należy powierzyć wykwalifikowanemu do tego personelowi. Użytkownicy nie posiadają kwalifikacji niezbędnych do montażu urządzenia, a niewłaściwie zamontowany osuszacz może ulec uszkodzeniu oraz stanowić zagrożenie dla użytkownika.

1.1. O czym należy pamiętać przed przystąpieniem do montażu

Produkt ten może być wykorzystywany wyłącznie do osuszania powietrza na basenach. Dla jego właściwej pracy konieczne jest zapewnienie cyrkulacji powietrza w przestrzeni roboczej.

1.1.1. Osuszacz powietrza należy przechowywać oraz transportować w pozycji pionowej.

1.1.2. Urządzenie jest przeznaczone wyłącznie do osuszania powietrza. Wypełnianie go gazami palnymi lub mętnymi jest surowo zabronione.

1.1.3. Właściwa konfiguracja temperatury oraz wilgotności powietrza pozwala uzyskać parametry otoczenia optymalne dla osób korzystających z basenu.

1.1.4. Nie należy blokować otworów wlotowych oraz wylotowych powietrza, ponieważ ograniczy to efektywność urządzenia, a w skrajnych przypadkach może doprowadzić do jego wyłączenia.

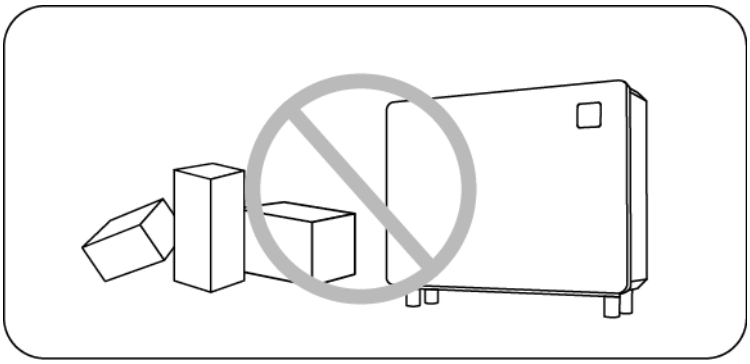

1.1.5. Zabronione jest wkładanie do otworów wlotowych oraz wylotowych dłoni lub jakichkolwiek przedmiotów, a także zdejmowanie obudowy osuszacza powietrza. Może to doprowadzić do obrażeń wywołanych szybko obracającym się wiatrakiem.

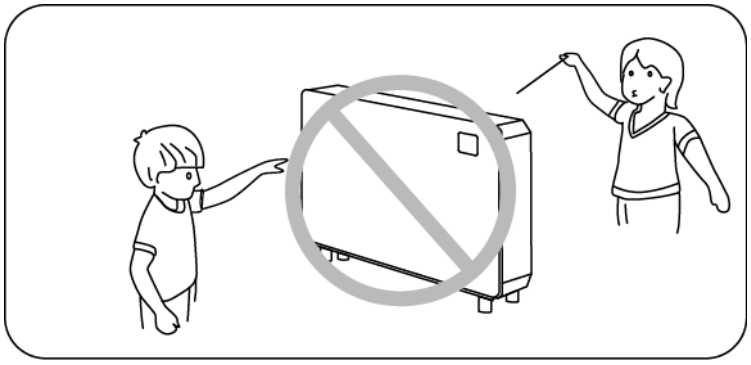

1.1.6. Zabronione jest przechowywanie w pobliżu osuszacza powietrza jakichkolwiek palnych gazów lub płynów, takich jak lakiery do włosów, farby, benzyna, itp. Nieprzestrzeganie tego zakazu może wywołać pożar.

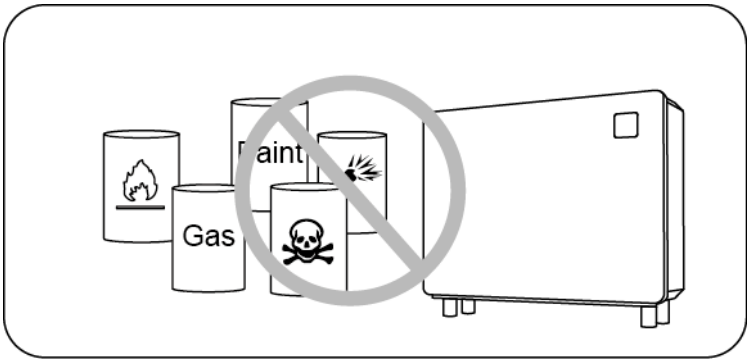

1.1.7. W przypadku wystąpienia jakichkolwiek niepokojących okoliczności, takich jak podejrzany hałas, zapach, dym wydobywający się z urządzenia lub nieszczelność, należy natychmiast odłączyć zasilanie i skontaktować się z lokalnym salonem sprzedaży. Zabronione jest podejmowanie się jakichkolwiek napraw przez użytkownika.

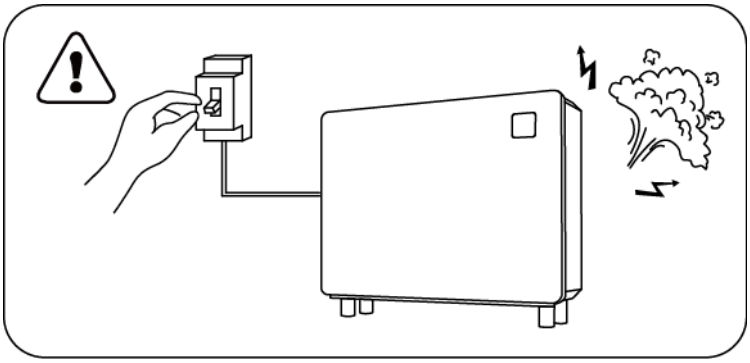

1.1.8. Wyłącznik zasilania powinien znajdować się poza zasięgiem dzieci.

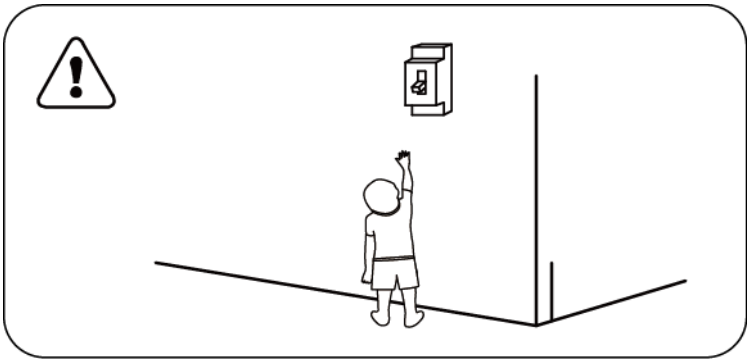

1.1.9. Podczas burzy należy odłączyć urządzenie od zasilania, ponieważ wyładowanie atmosferyczne może je uszkodzić.

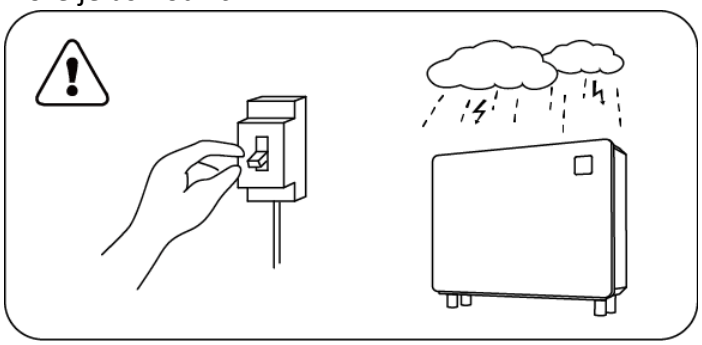

1.1.10. Zabronione jest mycie urządzenia bezpośrednim strumieniem wody.

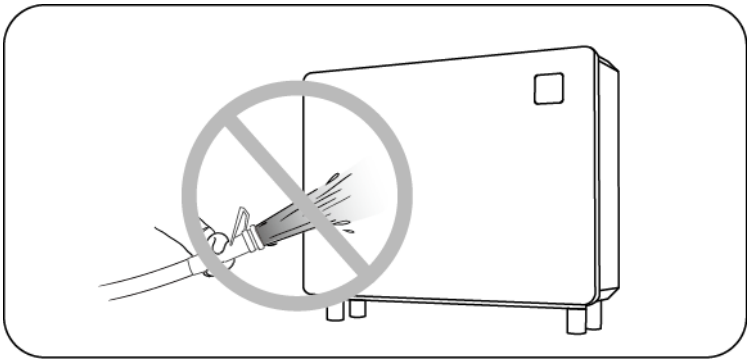

1.1.11. Urządzenie nie jest przeznaczone do użytku w miejscach ochrony eksponatów muzealnych oraz archiwach.

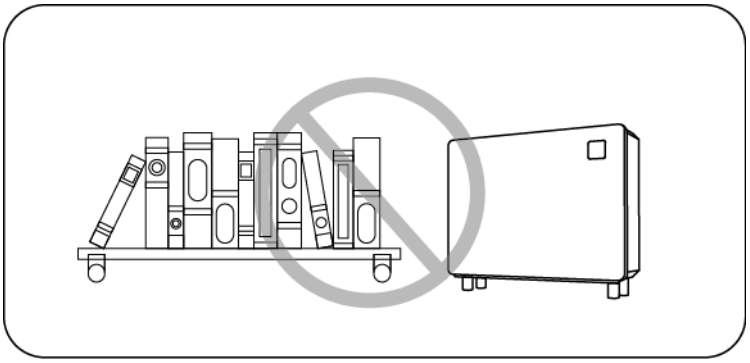

1.2. Instrukcje

Urządzenie należy montować w przewiewnej przestrzeni

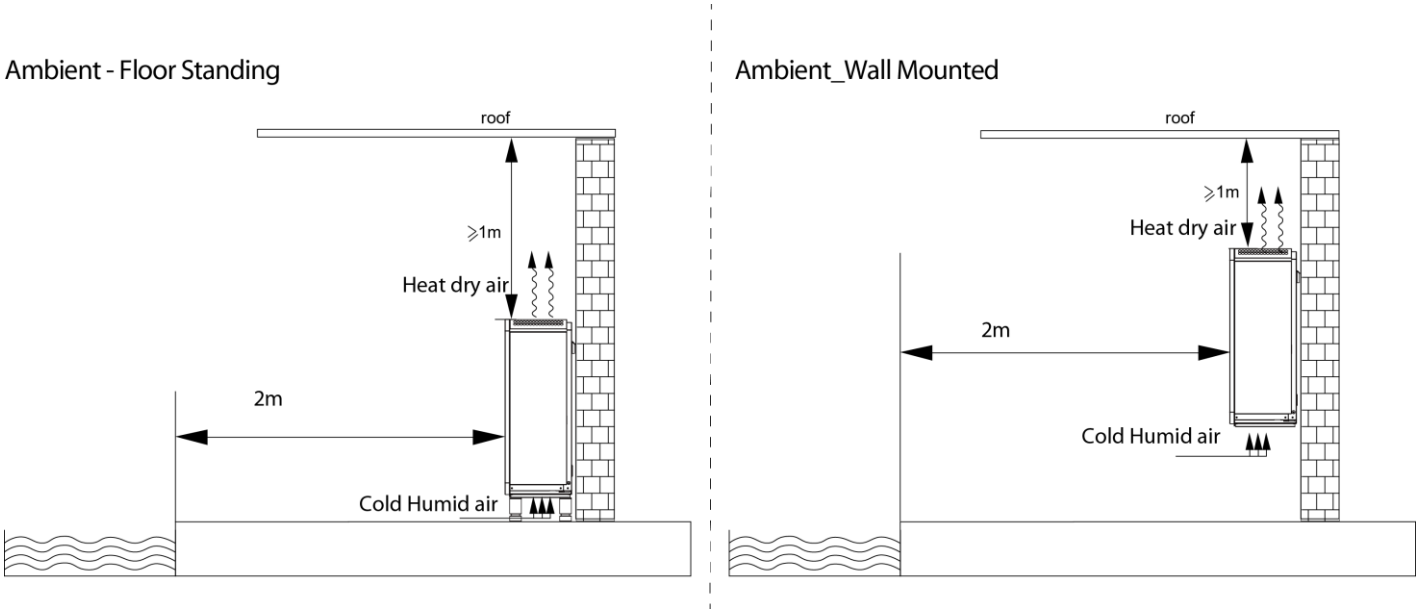

1.2.1. Montaż

(1) Osuszacz powietrza można montować na ścianie lub na ziemi.

(2) W przypadku montażu naściennego przymocuj stelaż do ściany przy użyciu kotew M6. Ściana, na której docelowo ma wisieć urządzenie, musi być twarda i wytrzymała. Nośność stelaża musi

odpowiadać wadze urządzenia, a materiał, z którego został wykonany, musi być odporny na korozję.

(3) Minimalna odległość pomiędzy basenem a osuszaczem musi wynosić 200 centymetrów. Nie umieszczaj w okolicy otworów wlotowych i wylotowych żadnych przedmiotów, które mogłyby je zablokować. Nie umieszczaj żadnych przeszkód w odległości 100 centymetrów od otworu wylotowego. Zablokowanie otworu wylotowego może skutkować obniżeniem wydajności osuszacza powietrza lub nawet doprowadzić do jego wyłączenia.

(4) W trakcie pracy osuszacza powietrza z dolnej płyty będzie wypływać skroplona woda. Umieść zestaw odpływowy w otworze odpływowym dolnej płyty, a następnie podłącz rurę odpływu, aby sprawnie odprowadzić skroploną wodę.

Instrukcja montażu stopek oraz ustawienia osuszacza powietrza na ziemi:

1. Dopasuj stopkę do otworu w obudowie osuszacza powietrza i przykręć zgodnie z ruchem wskazówek zegara (nie obracaj urządzenia w trakcie montażu!).

A：Przewód zasilający；B：Odpływ (do połączenia z rurami odpływowymi)

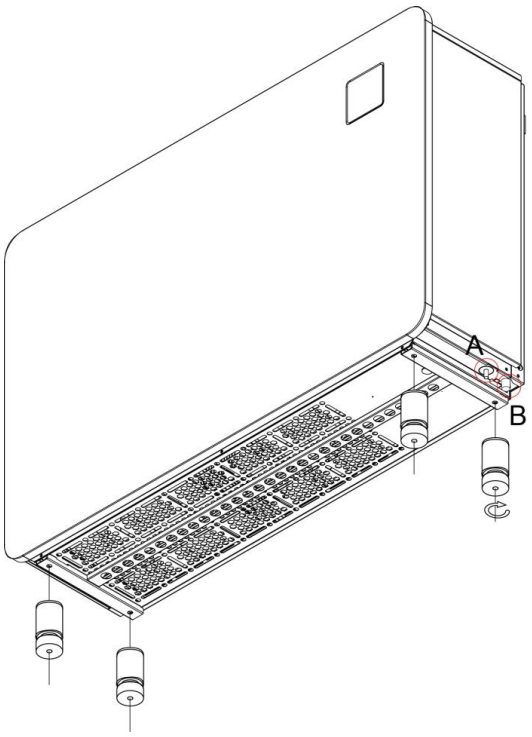

2. **Podłącz rurę opływową i przewód zasilający zgodnie ze schematem.**

Instrukcja montażu naściennego:

1. Na wybranej przez siebie ścianie zawieś stelaż urządzenia korzystając z kotew o średnicy 6mm.

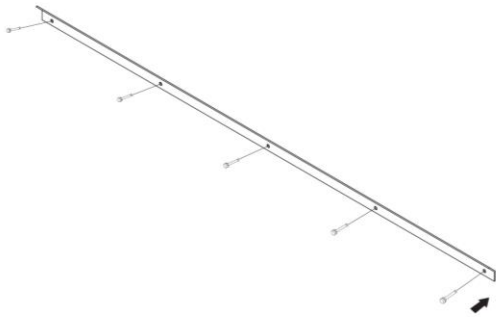

2. Umieść podkładki w obudowie po stronie, która będzie miała styczność ze ścianą

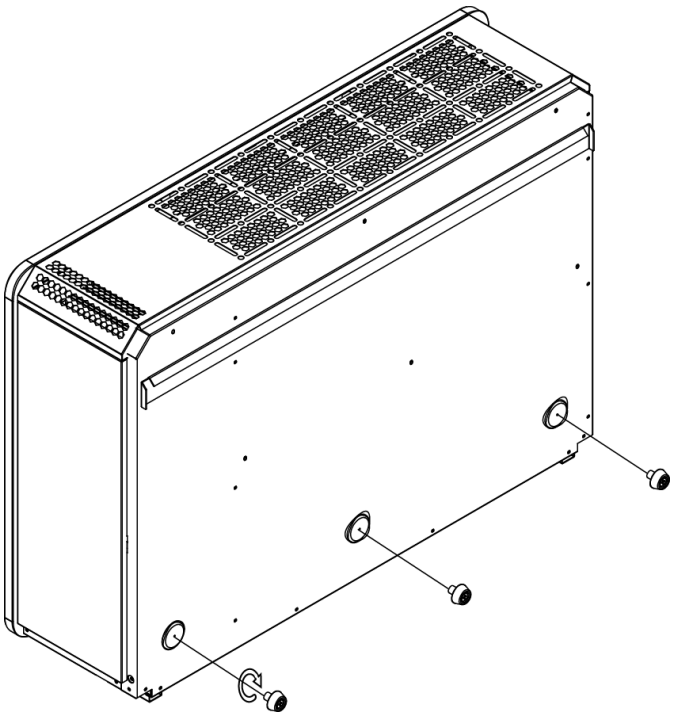

3. Zawieś listwę znajdującą się z tyłu obudowy na przymocowanym do ściany stelażu.

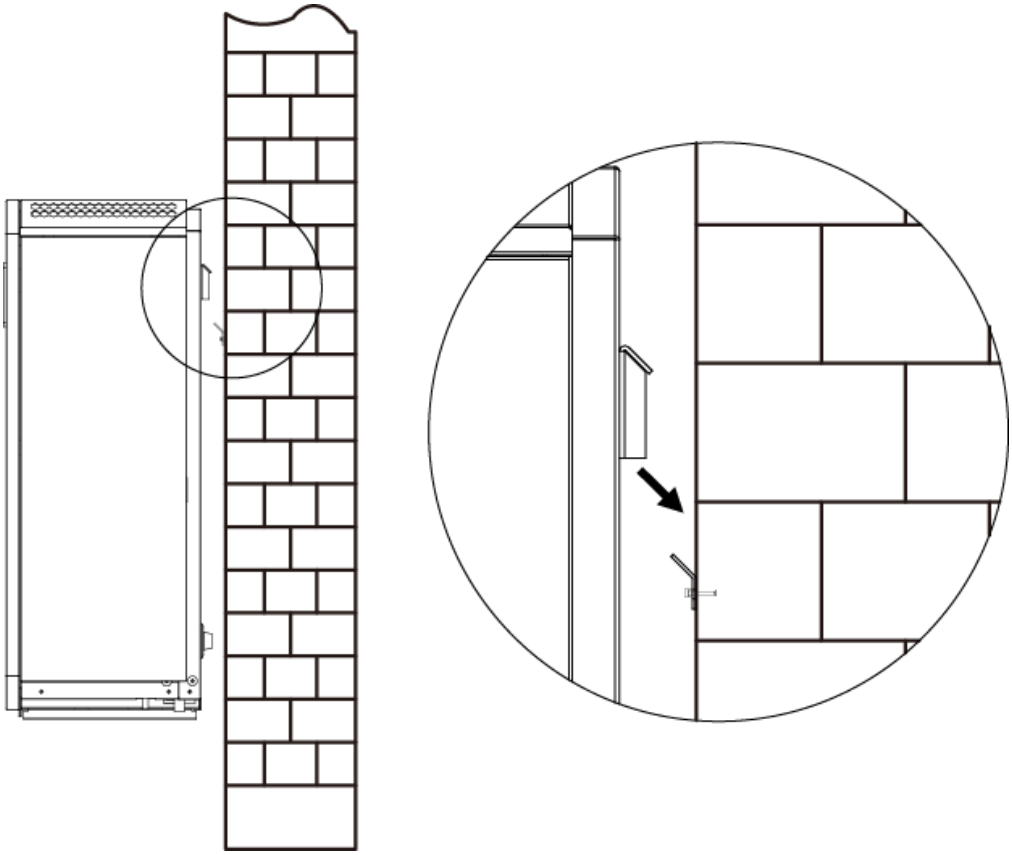

Po zawieszeniu stelaża ostrożnie zawieś na nim urządzenie, powoli przybliżając je do ściany do momentu, aż podkładki nie spoczną na płaszczyźnie ściany.

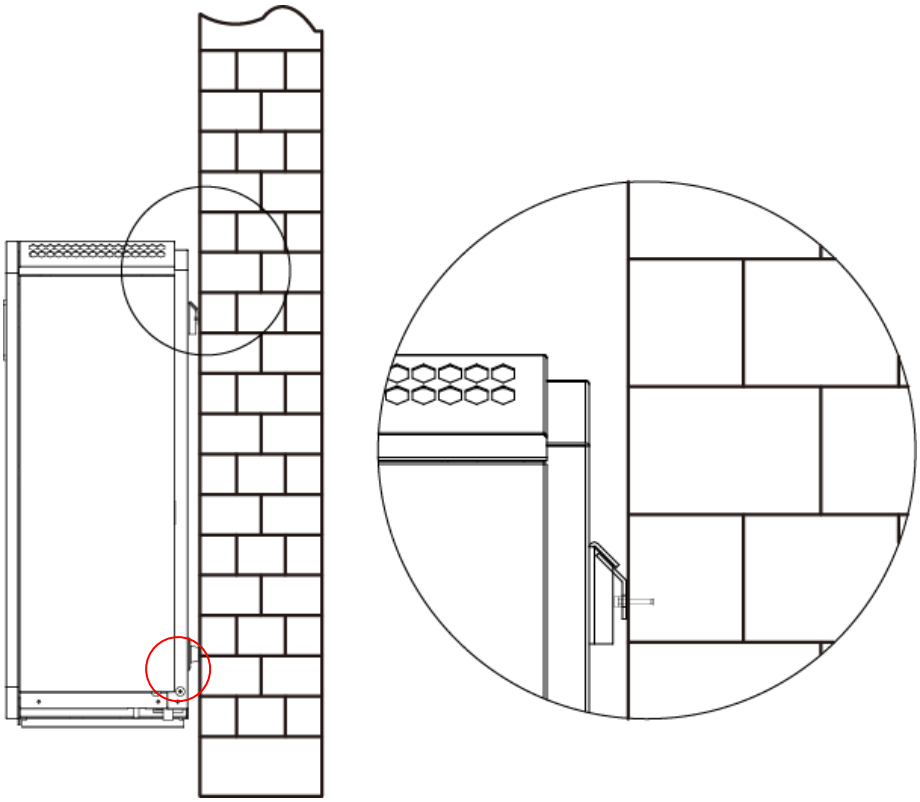

4. Podłącz rurę opływową i przewód zasilający zgodnie ze schematem.

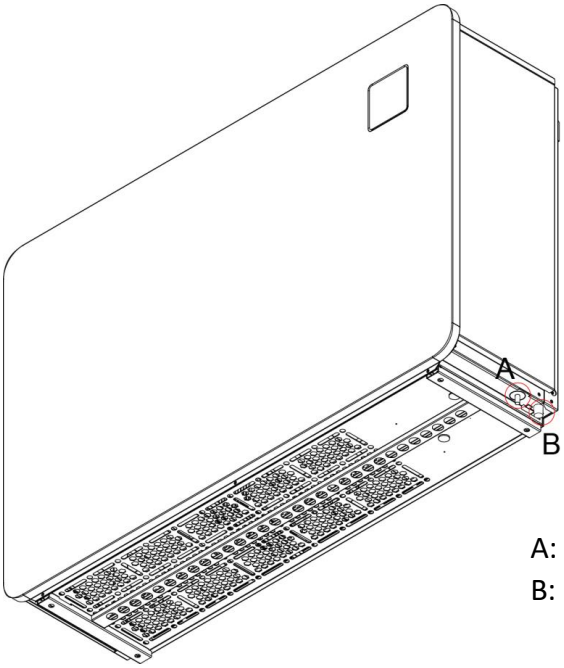

A: Przewód zasilający;
B: Odpływ (do połączenia z rurami odpływowymi)

1.2.2. Podłączenie urządzenia do zasilania

(1) Podłącz osuszacz powietrza do odpowiedniego źródła zasilania, którego napięcie odpowiada napięciu znamionowemu produktu.

(2) Osuszacz powietrza musi zostać uziemiony.

(3) Okablowanie powinni wykonywać wyłącznie wykwalifikowani do tego technicy, zgodnie z załączonym schematem.

(4) Zgodnie z wymaganiami odpowiednich norm technicznych dotyczących sprzętu elektrycznego obowiązujących w kraju użytkownika, należy skonfigurować urządzenia zabezpieczające przed upływem prądu (prąd roboczy upływu ≤30 mA).

(5) Poprowadź przewód zasilający oraz sygnałowy w sposób uporządkowany i zapobiegający ich splątaniu; weź pod uwagę warunki otoczenia (temperaturę powietrza, bezpośredni wpływ promieni słonecznych, opady deszczu, napięcie sieci zasilającej, długość przewodów, etc.)

(6) Można zastosować przewód o odpowiednio większym przekroju.

(7) Po podłączeniu wszystkich przewodów sprawdź poprawność ich poprowadzenia, a następnie podłącz urządzenie do źródła zasilania.

Schemat okablowania

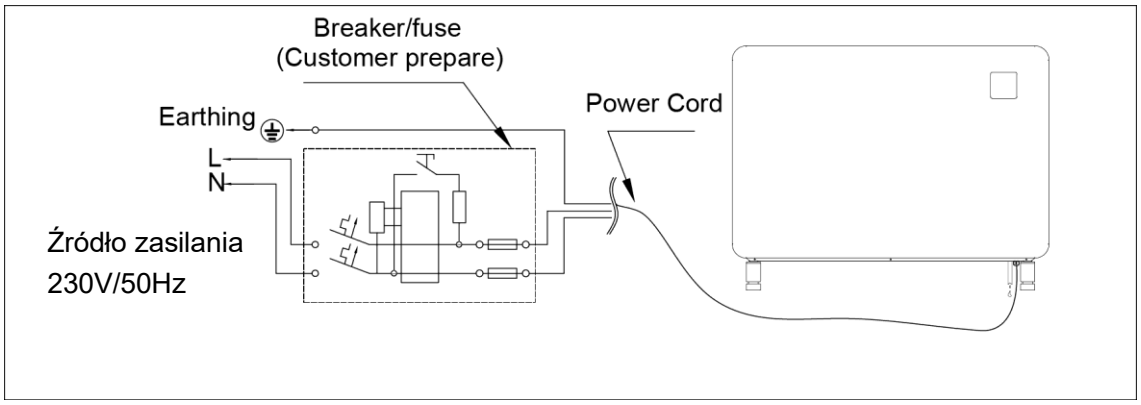

Model		IDHR60	IDHR96	IDHR120
Wyłącznik automatyczny	Prąd znamionowy (A)	8,0	10,0	12,0
	Prąd znamionowy wyłącznika przeciwporażeniowego (mA)	30	30	30
Maksymalne natężenie prądu wejściowego (A)		6,5	8,0	9,5
Bezpiecznik (A)		8,0	10,0	12,0
Przewód zasilający (mm^2)		3x1,5	3x2,5	3x2,5

Uwaga: Powyższe informacje odpowiadają przewodowi zasilającemu o długości nie większej niż 10 metrów. W przypadku większej odległości od źródła zasilania należy zastosować przewód o większej średnicy.

1.3. Inspekcja po montażu

Przed uruchomieniem osuszacza powietrza dokładnie sprawdź wszystkie przewody.

1.3.1. Inspekcja przed uruchomieniem

(1) Sprawdź, czy osuszacz powietrza zamontowany na ścianie lub stojący na ziemi trzyma pion i poziom oraz czy została podłączona do niego rura odpływowa;

(2) Dokonaj inspekcji okablowania urządzenia oraz uziemienia, by sprawdzić, czy uziemienie oraz sposób poprowadzenia przewodów odpowiada załączonemu schematowi;

(3) Sprawdź, czy główny wyłącznik urządzenia jest właściwie podłączony;

(4) Sprawdź, czy ustawiono właściwą wartość wilgotności powietrza;

(5) Sprawdź, czy nie doszło do zablokowania wlotu oraz wylotu powietrza osuszacza.

1.3.2. Próbne uruchomienie

W pierwszej kolejności włącz zasilanie, a następnie podłącz urządzenie do źródła zasilania.

Dla celów bezpieczeństwa osuszacz powietrza został wyposażony w funkcję opóźnionego uruchomienia; po włączeniu osuszacza w pierwszej kolejności uruchomi się wiatrak, który będzie obracał się przez 3 minuty. Po upływie tego czasu załączy się sprężarka.

Gdy osuszacz powietrza rozpocznie pracę, sprawdź czy nie wydaje on żadnych niepokojących dźwięków.

1.4. Codzienna konserwacja

⚠ **Raz w roku urządzenie należy poddawać przeglądowi wykonywanemu przez wykwalifikowanego specjalistę.**

Przed przystąpieniem do konserwacji należy odłączyć osuszacz powietrza od źródła zasilania;

W przypadku wyłączenia osuszacza powietrza z użytku na dłuższy czas odłącz go od źródła zasilania i zabezpiecz płachtą, by do jego wnętrza nie dostał się kurz oraz pył.

Do czyszczenia osuszacza powietrza wykorzystuj wyłącznie domowe detergenty. NIGDY nie używaj w tym celu lotnych olejów, benzyny, rozpuszczalnika lub sproszkowanego sasafrasu.

2. ROZWIĄZYWANIE NAJCZĘŚCIEJ WYSTĘPUJĄCYCH PROBLEMÓW

Typ awarii	Przyczyna	Rozwiązanie
Osuszacz powietrza nie działa	Brak zasilania	Poczekaj, aż zasilanie zostanie przywrócone
	Wyłączone zasilanie	Włącz zasilanie
	Przepalony bezpiecznik	Sprawdź bezpiecznik i wymień go w razie potrzeby
	Wyłącznik automatyczny znajduje się w pozycji „OFF”	Sprawdź i w razie konieczności przełącz wyłącznik automatyczny na pozycję „ON”
Wiatrak się obraca, ale grzanie jest niewystarczające	Zablokowany parownik	Usuń przeszkody
	Zablokowany wylot powietrza	Usuń przeszkody
	Urządzenie uruchamia się z trzyminutowym opóźnieniem	Czekaj cierpliwie
Wyświetlacz włączony, ale urządzenie nie osusza powietrza	Zadana wilgotność jest zbyt niska	Ustaw właściwą wilgotność
	Urządzenie uruchamia się z trzyminutowym opóźnieniem	Czekaj cierpliwie
Jeśli powyższe środki zaradcze nie przyniosły zamierzonego skutku, skontaktuj się z wykwalifikowanym specjalistą. Podaj mu numer seryjny urządzenia i dokładnie opisz problem. Nie próbuj samodzielnie naprawiać urządzenia.		

UWAGA! Nie podejmuj samodzielnych prób naprawy osuszacza powietrza – grozi to niebezpieczeństwem.

3. KOD BŁĘDU

L.p.	Typ awarii	Kod błędu
1	Zabezpieczenie przed wysokim ciśnieniem	E1
2	Zabezpieczenie przed niskim ciśnieniem	E2
3	Zabezpieczenie przed nieprawidłowym napięciem zasilania	E5
4	Zabezpieczenie przed przegrzaniem ogrzewania elektrycznego (termostat resetowany ręcznie)	E7
5	Zabezpieczenie przed wysoką temperaturą gazów wylotowych	E8
6	Zabezpieczenie przed wysoką temperaturą powietrza wylotowego	EA
7	Zabezpieczenie przed niską temperaturą otoczenia	Eb
8	Awaria panelu sterującego	P0
9	Awaria czujnika temperatury powietrza wlotowego	P1
10	Awaria czujnika temperatury powietrza wylotowego	P2
11	Awaria czujnika temperatury gazów wylotowych	P3
12	Awaria czujnika temperatury gazu na powrocie	P5
13	Awaria czujnika temperatury wężownicy parownika	P6
14	Awaria czujnika temperatury powietrza otoczenia	P7
15	Awaria czujnika płyty chłodzącej	P8
16	Awaria czujnika prądu	P9
17	Awaria funkcji restartu pamięci	PA
18	Awaria modułu sterującego sprężarki lub powiązana awaria okablowania	F1
19	Awaria modułu PFC	F2
20	Błąd uruchomienia sprężarki	F3
21	Nieprawidłowa praca sprężarki	F4
22	Zabezpieczenie nadprądowe płytki inwertera	F5
23	Zabezpieczenie przed przegrzaniem płytki falownika	F6
24	Zabezpieczenie nadprądowe	F7

25	Ochrona przed wysoką temperaturą chłodnicy	F8
26	Awaria wentylatora DC	F9
27	Zabezpieczenie nadprądowe modułu PFC	FA

4. Ustawienia WiFi

4.1. Pobieranie aplikacji

FAIRLAND

Dla użytkowników systemu operacyjnego Android

ANDROID APP ON
Google play

Dla użytkowników iOS

Available on the
App Store

4.2. Rejestracja

a) Rejestracja poprzez adres mailowy lub po numerze telefonu

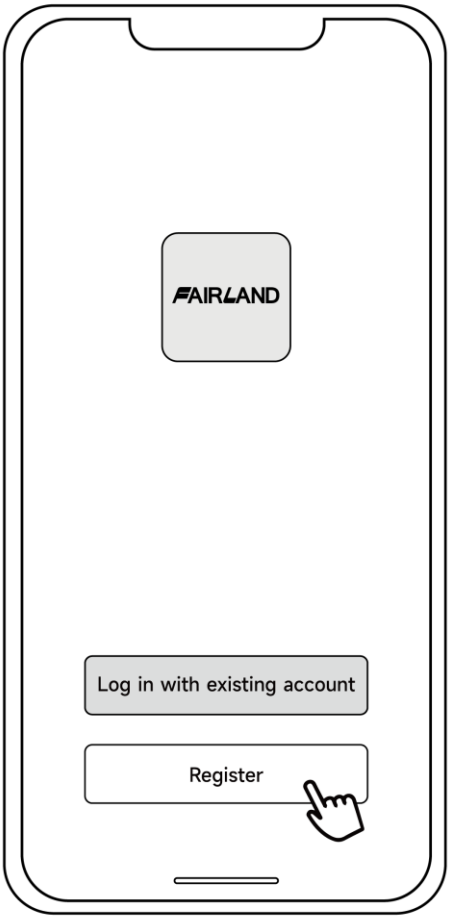

b) Rejestracja po numerze telefonu

4.3. Utworzenie rodziny urządzeń

Ustaw nazwę dla rodziny urządzeń i wybierz miejsce pracy urządzenia.

4.4. Trzy metody łączenia z urządzeniem

Połącz swój telefon z dostępną siecią Wi-Fi.

4.4.1. Wyszukiwanie automatyczne (Bluetooth)

a) Uruchom Bluetooth na swoim telefonie komórkowym.

b) Po uruchomieniu osuszacza powietrza wciśnij dowolny przycisk, by wybudzić panel sterowania. Następnie wciśnij i przytrzymaj przez trzy sekundy . zacznie migać, co oznacza, że urządzenie weszło w tryb łączenia z siecią Wi-Fi.

c) Wybierz opcję „Add Device” w ekranie aplikacji. Poczekaj, aż aplikacja odnajdzie urządzenie i wciśnij przycisk „add”. Następnie postępuj zgodnie z poniższymi instrukcjami, by powiązać urządzenie z aplikacją.

Uwaga:
1. Skanowanie w poszukiwaniu urządzenia może zająć kilka chwil; czekaj cierpliwie.
2. Z tej funkcji mogą korzystać wyłącznie moduły Wi-Fi z funkcją Bluetooth.

4.4.2. Tryb Easy (szybkie parowanie)

a) Uruchom moduł Wi-Fi

b) Po uruchomieniu osuszacza powietrza wciśnij dowolny przycisk, by wybudzić panel sterowania. Następnie wciśnij i przytrzymaj przez trzy sekundy ⏻. 📶 zacznie migać, co oznacza, że urządzenie weszło w tryb łączenia z siecią Wi-Fi.

c) Naciśnij przycisk „Add device” i postępuj wedle poniższych instrukcji, by zakończyć parowanie. Po udanym parowaniu urządzenia na ekranie wyświetli się symbol 📶.

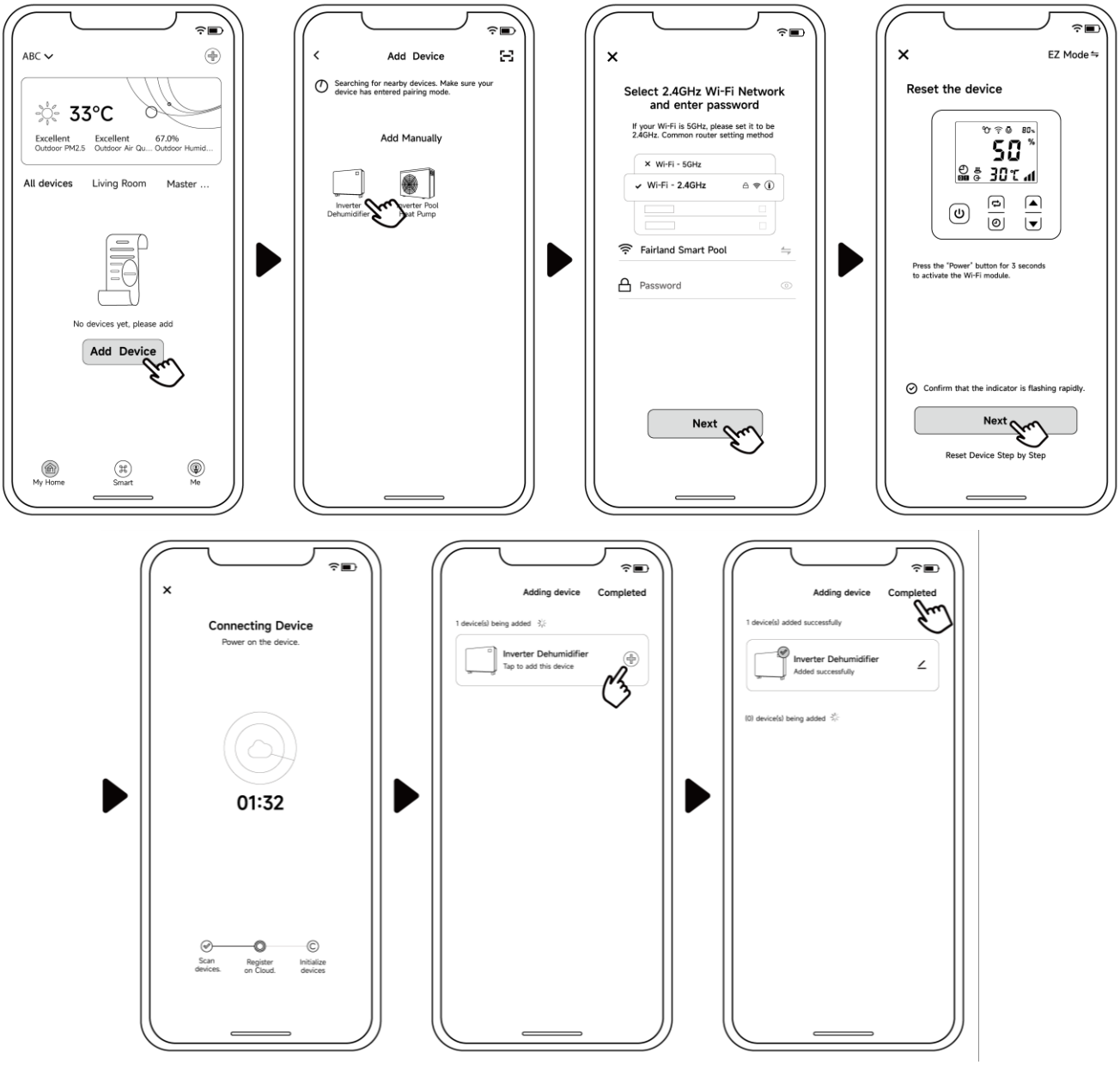

Uwaga:

1. Po zezwoleniu aplikacji na lokalizowanie urządzeń automatycznie odczyta ona nazwę sieci Wi-Fi.
2. Przed wciśnięciem przycisku „Completed” należy raz wcisnąć „**+**”.

4.4.3. Tryb aplikacji

Uruchom moduł Wi-Fi

a) Po uruchomieniu osuszacza powietrza wciśnij dowolny przycisk, by wybudzić panel sterowania. Następnie wciśnij i przytrzymaj przez dziesięć sekund . zacznie migać, co oznacza, że urządzenie weszło w tryb łączenia z siecią Wi-Fi.

b) Naciśnij przycisk „Add device” i postępuj wedle poniższych instrukcji, by zakończyć parowanie. Po udanym parowaniu urządzenia na ekranie wyświetli się symbol .

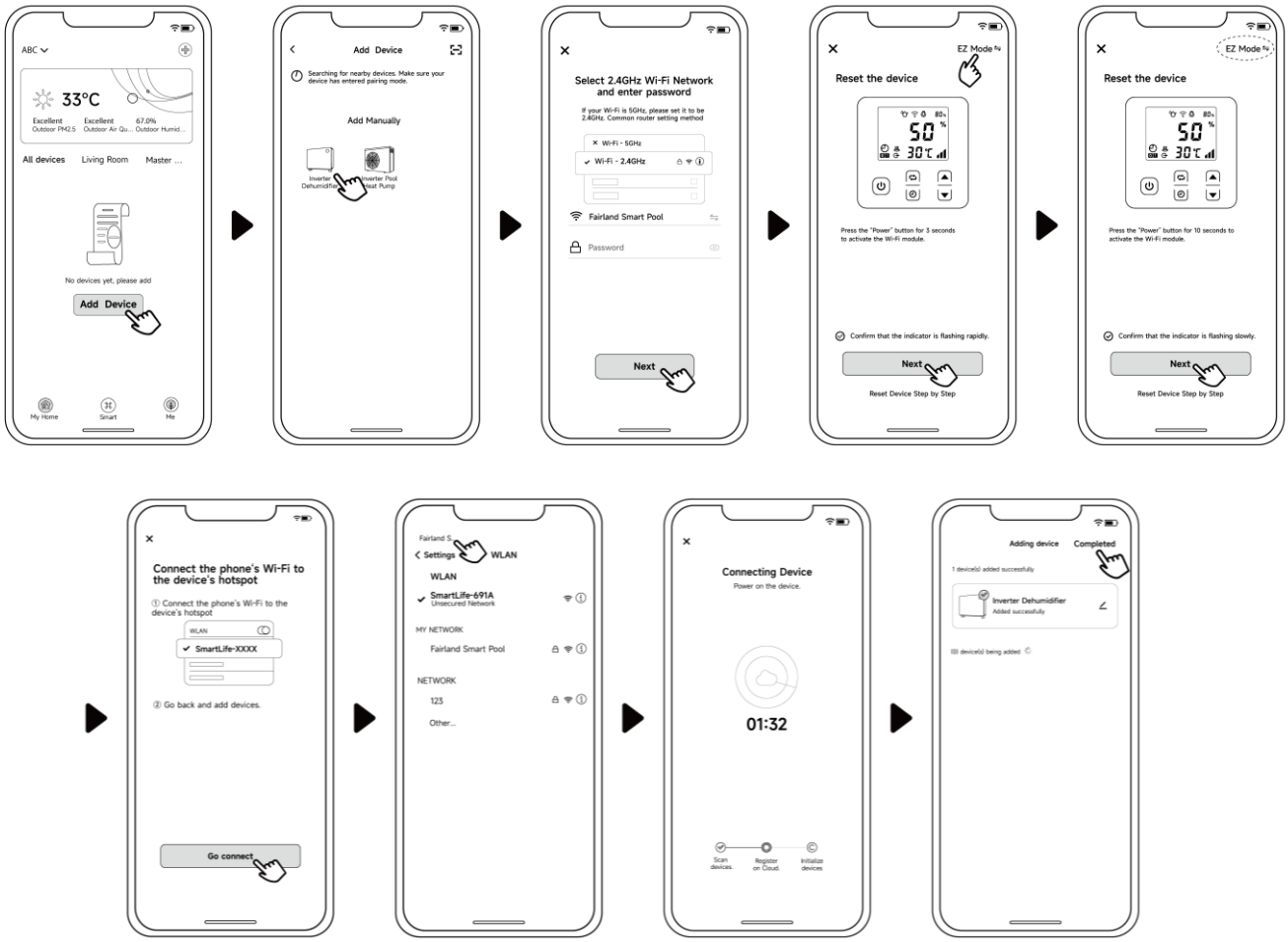

Uwaga: Jeśli urządzenie nie sparuje się automatycznie, kliknij przycisk „Confirm hotspot connection, next”.

4.4.4. Jeśli wystąpią problemy z połączeniem, sprawdź, czy podałeś właściwą nazwę sieci oraz hasło. Sprawdź również, czy twój telefon znajduje się tak blisko urządzenia, jak to możliwe.

4.4.5. Ponowne łączenie z Wi-Fi (po zmianie hasła sieci lub konfiguracji sieci)

Wciśnij przycisk i przytrzymaj go przez 10 sekund, aż symbol zacznie powoli migać. Będzie to trwało przez 60 sekund, po czym symbol zgaśnie. Po przeprowadzeniu tej czynności poprzednie sparowanie zostanie usunięte. W celu ponownego sparowania urządzeń postępuj zgodnie ze wcześniejszą instrukcją.

Uwagi: Sprawdź, czy twój router jest skonfigurowany do pracy z siecią 2,4 GHz.

4.5. Instrukcja obsługi

Poniższa instrukcja dotyczy osuszaczy powietrza bez funkcji grzania elektrycznego.

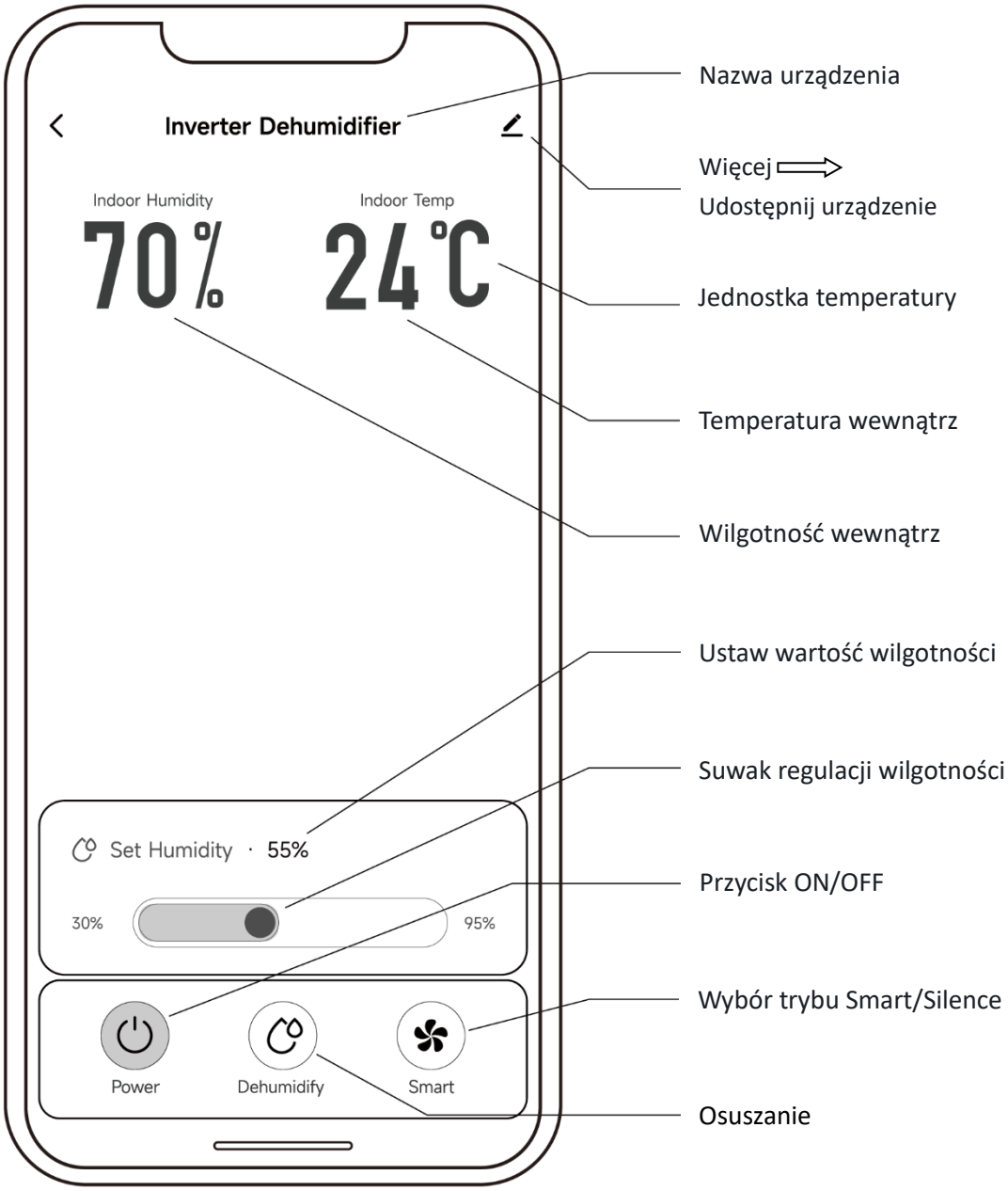

4.6. Udostępnianie urządzenia pozostałym członkom rodziny

Po połączeniu się z urządzeniem twoi bliscy również będą mogli nim sterować.

W tym celu muszą oni najpierw zarejestrować się w aplikacji, a następnie administrator urządzenia, postępując według poniższego schematu, może udzielić im dostępu do urządzenia (poniższe obrazki są wyłącznie poglądowe):

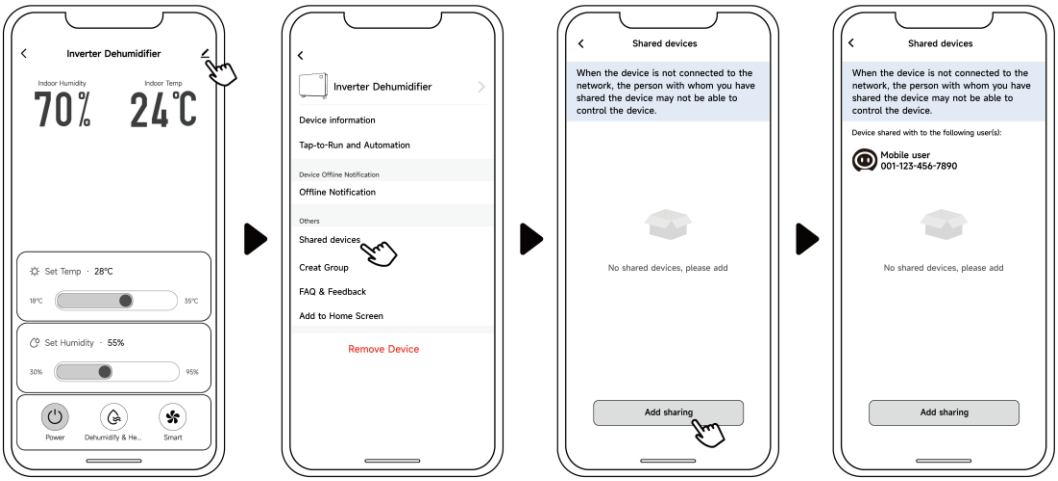

Następnie osuszacz powietrza będzie widoczny dla pozostałych członków rodziny po zalogowaniu się do aplikacji.

Uwaga:

1. Wskazane na schemacie warunki atmosferyczne są wyłącznie poglądowe.
2. Aplikacja może być uaktualniana bez wcześniejszego uprzedzenia.

Producent: YITUO ELECTRIC CO., LTD

NO2.FIRST FLOOR,B06-1,SCIENCE AND TECHNOLOGY INDUSTRIAL PARK,

HIGH-TECH ZONE,GAO LI COMMUNITY,RONGGUI TOWN,SHUNDE

DISTRICT,FOSHAN,GUANGDONG,CHINA

Dostawca: FAIRLAND GROUP LIMITED

Add.: Room 2315-2317, No. 69,

Xianlie Road Central, Guangzhou,

P. R. China

Autoryzowany Przedstawiciel: FUNAM Sp. z o.o.

ul. Mokronoska 2, 52-407 Wrocław, Polska

tel.: 600 753 709

www.maytronics.pl

Producent zastrzega sobie prawo do wprowadzania wszelkich zmian w treści instrukcji.

Producent zastrzega sobie także prawo do dowolnej zmiany specyfikacji technicznej produktu oraz jego wyglądu zewnętrznego bez konieczności informowania o tym fakcie.

Wersja: G00IDr32

GRZAŁKA

Kompatybilna z inwerterowym osuszaczem powietrza INVERTER-PLUS

INSTRUKCJA INSTALACJI GRZAŁKI

Tłumaczenie instrukcji oryginalnej

PL

FUNAM Sp. z o.o., ul. Mokronoska 2, 52-407 Wrocław
Tel.: 600 753 709, 531 937 911, 604 129 293, 602 368 795
baseny@funam.pl,
www.maytronics.pl ; www.fairlandpolska.pl

Potrzebne narzędzia i części:

- Śrubokręt
- Grzałka
- Dołączone do grzałki śruby

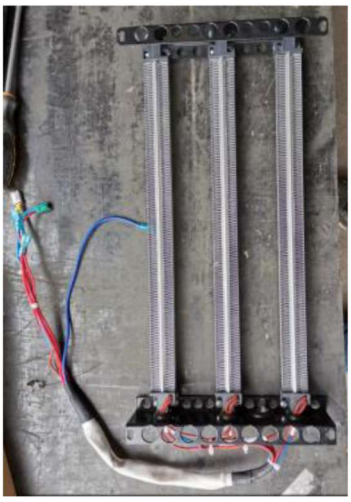

Montaż grzałki:

Krok 1

- Na panelu bocznym odkręć dwie śruby
- Zdejmij panel boczny, przesuwając go w dół

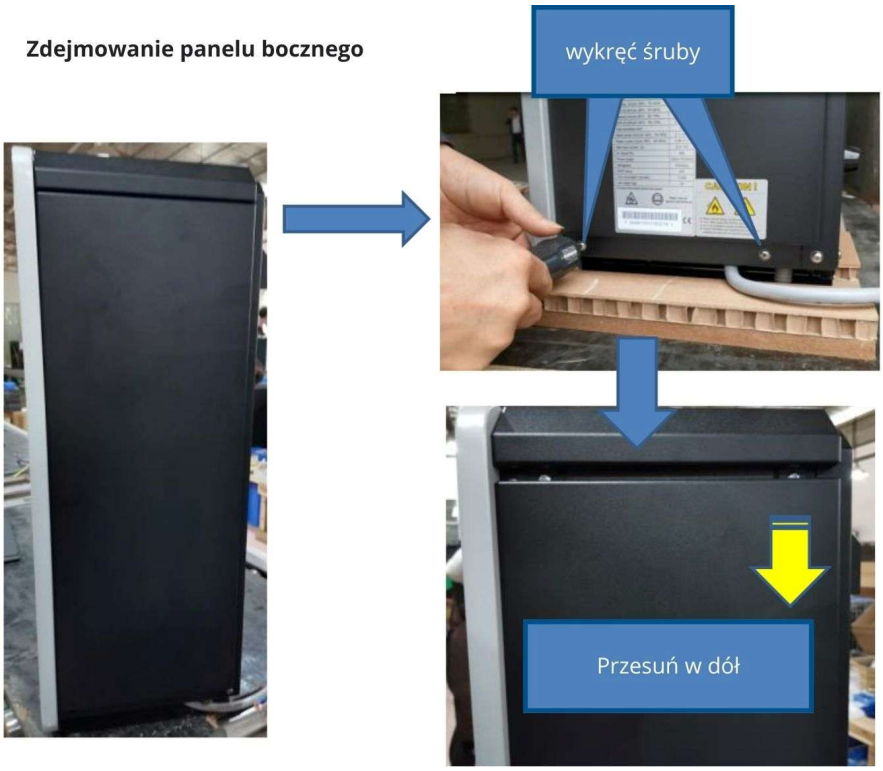

Krok 2

- Na panelu odkręć cztery śruby
- Zdejmij pokrywę skrzynki elektrycznej

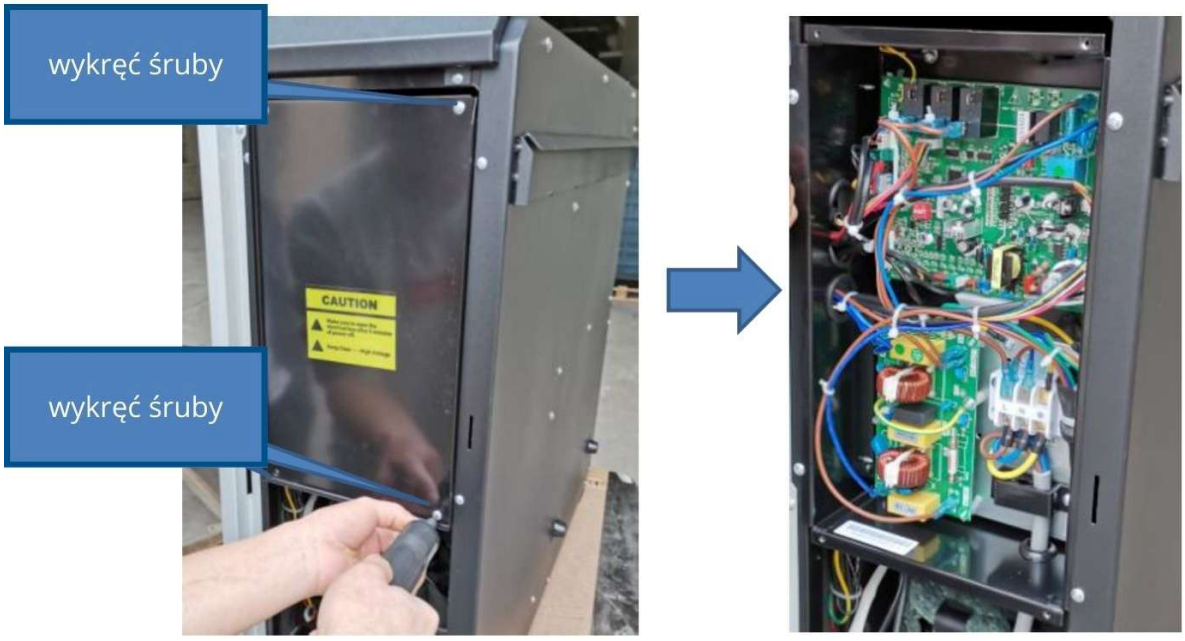

FUNAM Sp. z o.o., ul. Mokronoska 2, 52-407 Wrocław
Tel.: 600 753 709, 531 937 911, 604 129 293, 602 368 795
baseny@funam.pl,
www.maytronics.pl ; www.fairlandpolska.pl

Krok 3

- Odkręć dwie śruby, trzymające górną obudowę osuszacza
-

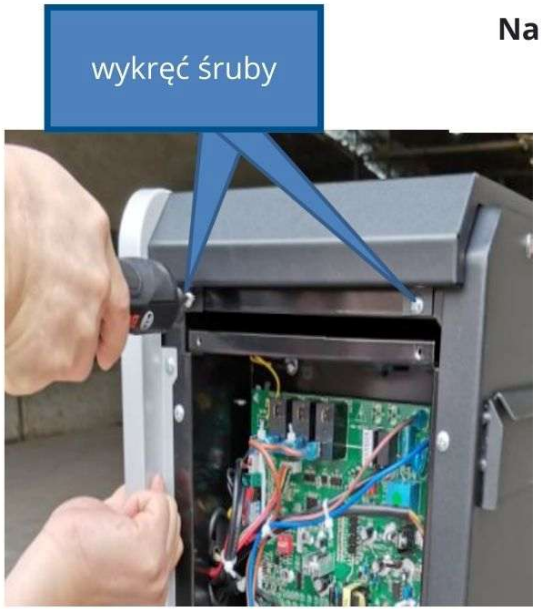

Naciśnij górną pokrywę w kierunku wskazanym przez strzałkę

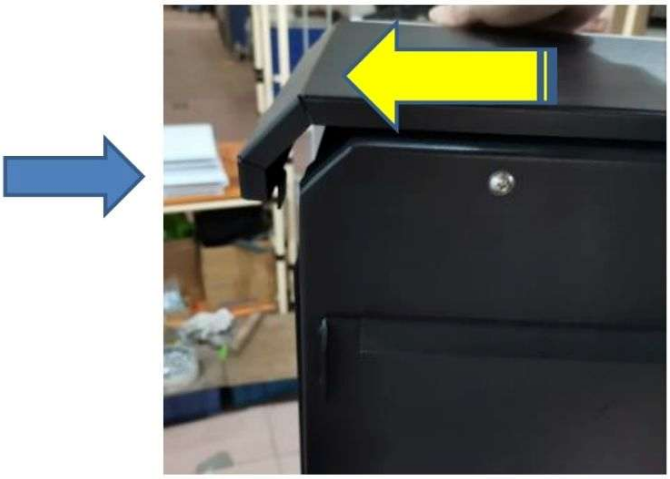

- Zdejmij obudowę ruchem pokazanym na zdjęciu (wysuń odbudowę)

Krok 4

- Włóż grzałkę - dokręć włożoną grzałkę 4 śrubami
- Przełóż przez otwór wiązkę kabli (tak jak na zdjęciu)

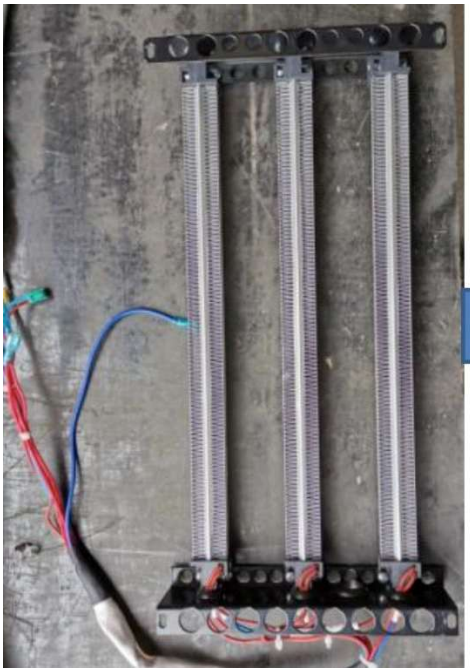

FUNAM Sp. z o.o., ul. Mokronoska 2, 52-407 Wrocław
Tel.: 600 753 709, 531 937 911, 604 129 293, 602 368 795
baseny@funam.pl,
www.maytronics.pl ; www.fairlandpolska.pl

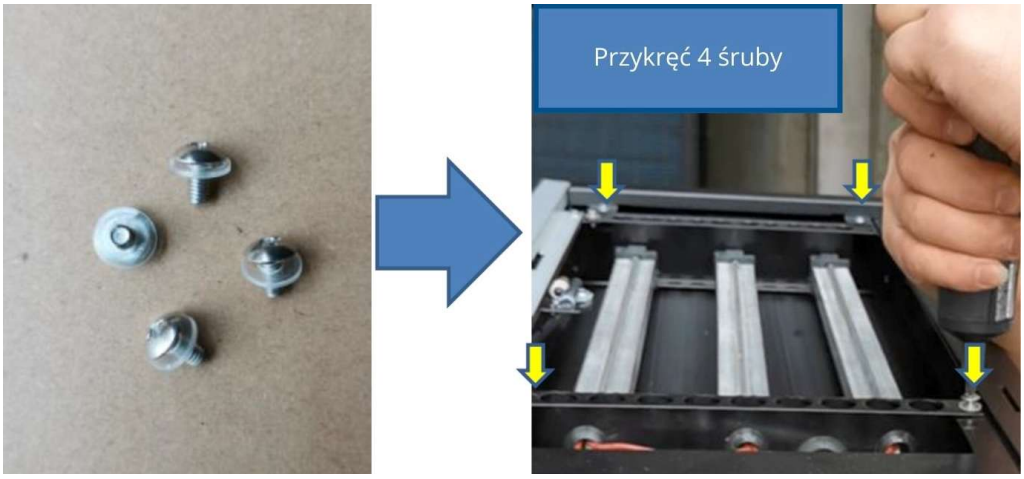

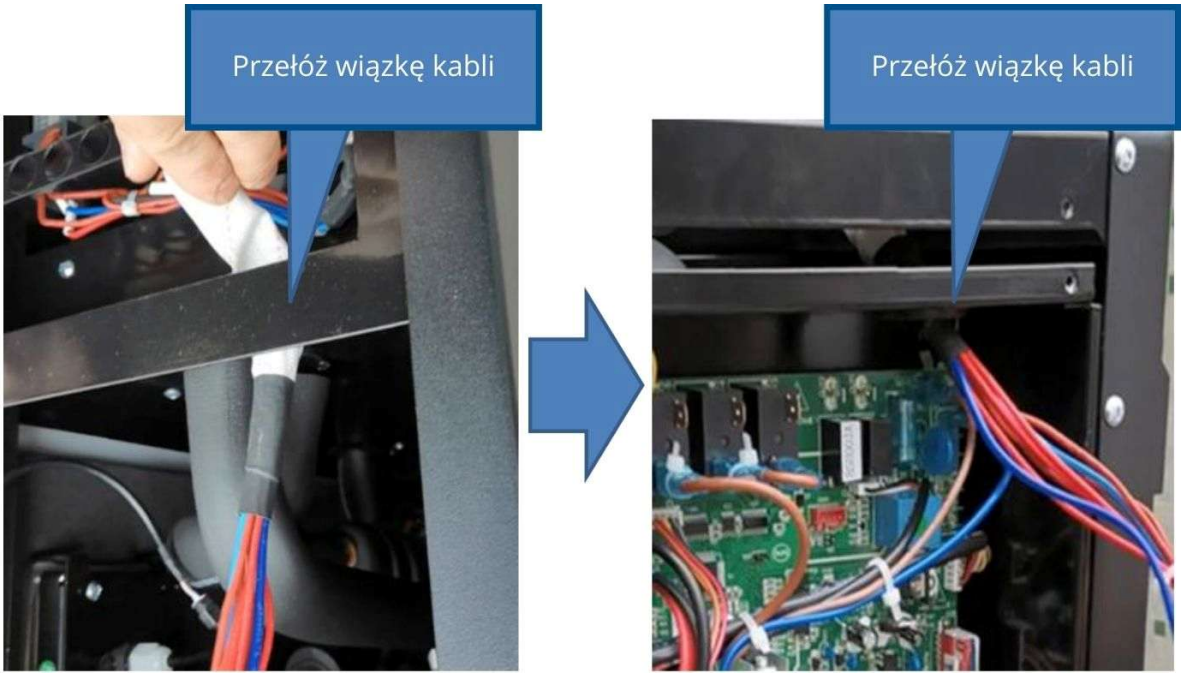

Krok 5

- Podłącz grzałkę z osuszaczem według zdjęcia

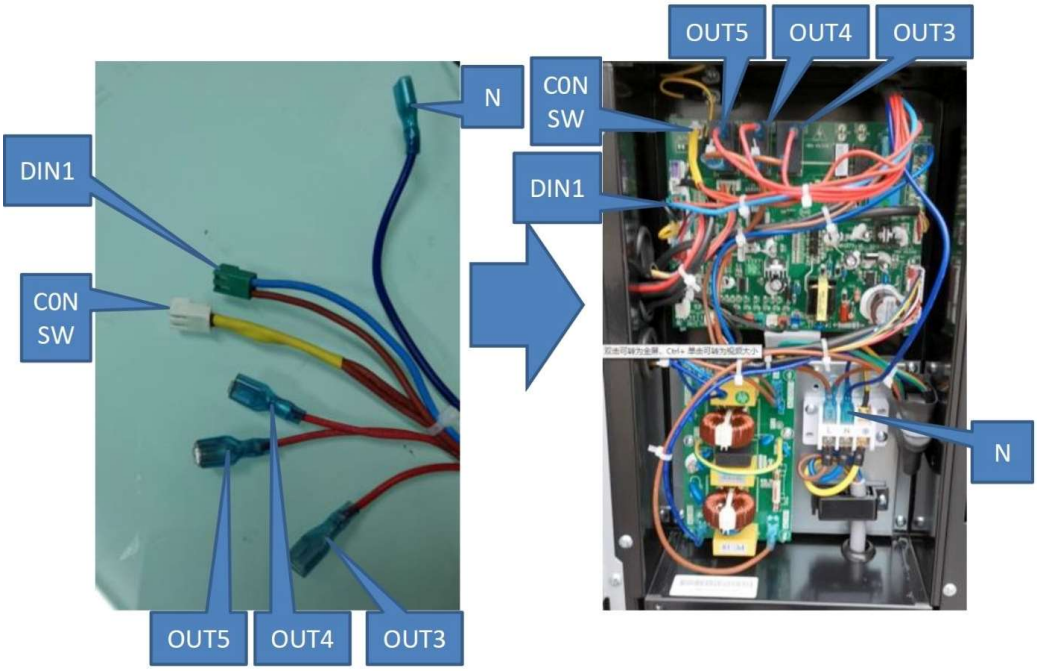

FUNAM Sp. z o.o., ul. Mokronoska 2, 52-407 Wrocław
Tel.: 600 753 709, 531 937 911, 604 129 293, 602 368 795
baseny@funam.pl,
www.maytronics.pl ; www.fairlandpolska.pl

Krok 6 i 7

- Załóż górna obudowę osuszacza - przykręć dwie śruby
- Załóż pokrywę skrzynki elektrycznej - przykręć 4 śruby
- Załóż boczną obudowę osuszacza – przykręć 2 śruby

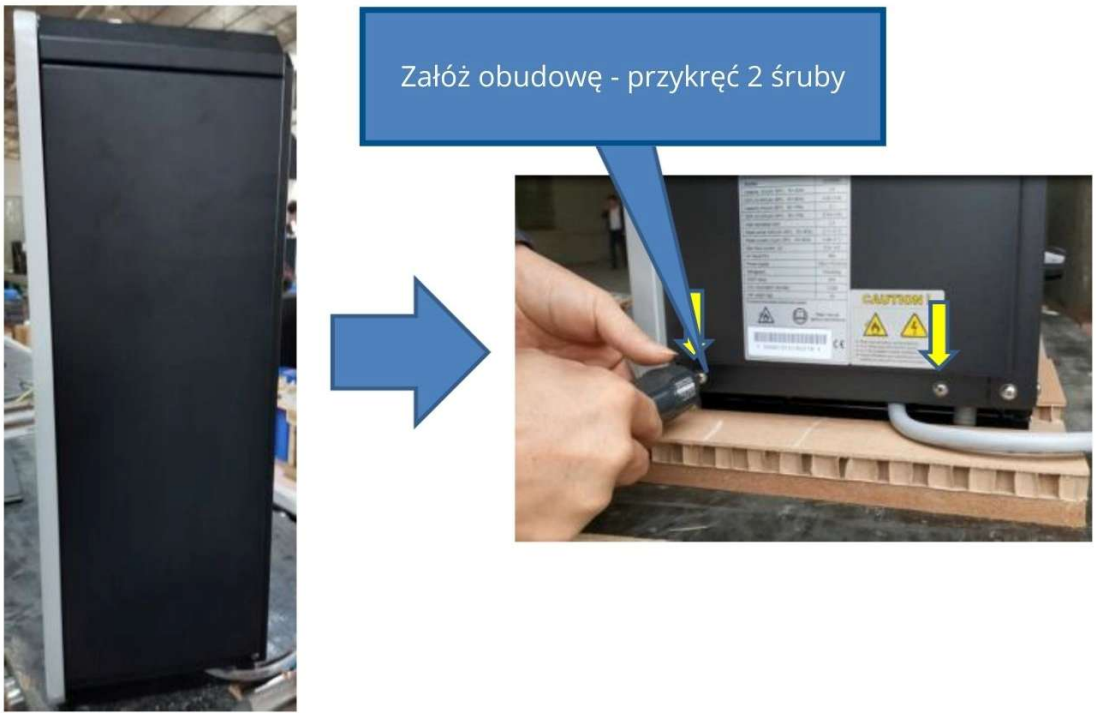

FUNAM Sp. z o.o., ul. Mokronoska 2, 52-407 Wrocław
Tel.: 600 753 709, 531 937 911, 604 129 293, 602 368 795
baseny@funam.pl,
www.maytronics.pl ; www.fairlandpolska.pl

2. DZIAŁANIE (obsługa)

2.1. Instrukcja Panelu Sterowania

SYMBOL	PRZYCISK	FUNKCJA
⏻	ON/OFF	Naciśnij aby włączyć lub wyłączyć osuszacz
⇄	Tryb	1. Na osuszaczu tylko z funkcją osuszania, naciśnij “ ⇄ ” aby wybrać tryb Smart lub tryb Silent 2. Na osuszcaczu z funkcją zarówno osuszania, jak i grzania (osuszacz z opcjonalną grzałką elektryczną), naciśnij “ ⇄ ” przez 3 sekundy, aby wybrać tryb: "Grzanie" "Osuszanie" "Grzanie + Osuszanie"
⏲	Timer	Naciśnij aby ustawić czas włączenia i wyłączenia
▲▼	Góra i dół	Ustaw wartość wymaganych parametrów

1. Gdy osuszacz jest włączony, naciśnij jakikolwiek przycisk, aby podświetlić panel i go używać.

   Gdy jest wyłączony, naciśnij ⏻ aby podświetlić panel i go używać.

2. ⇄ Przycisk trybu

(1) Jedynie funkcja osuszania: Naciśnj ⇄ jeden raz，aby przejść do trybu lub . Domyślnie ustawiony jest tryb Smart .

(2) Funkcja osuszania i grzania:

Naciśnij przez 3 sekundy, lub lub + zaczną migać, zanim przestaną, naciśnij aby wybrać lub lub + , co oznacza "Grzanie", "Osuszanie", "Grzanie + Osuszanie".

A. Funkcja osuszania: Naciśnij jeden raz，zmieni to tryb ze Smart na Silence .

Domyślnie ustawiony jest tryb Smart .

B. Funkcja osuszania i grzania: Naciśnij jeden raz, zmieni to tryb ze Smart na Silence .

Domyślnie ustawiony jest tryb Smart .

3. Ustawienie Wilgotności/Temperatury

(1) Jedynie funkcja osuszania:

Naciśnij lub aby ustawić wilgotność. Zakres regulacji wilgotności wynosi 30–95%. Domyślne ustawienie to 70%.

(2) Funkcja osuszania i grzania:

A. W trybie oszuszania, naciśnij lub aby ustawić wilgotność. Zakres regulacji wilgotności wynosi 30–95%. Domyślne ustawienie to 70%.

B. W trybie grzania, naciśnij lub aby ustawić temperaturę. Zakres regulacji temperatury wynosi 18~35°C. Domyślne ustawienie to 26 ° C.

C. W trybie osuszanie + grzanie, naciśnij pierwszy raz, procent wilgotności zacznie migać, naciśnij lub aby ustawić pożądaną wilgotność. Automatycznie potwierdź i wyjdź po 5 sekundach bez używania przycisków. Naciśnij , temperatura zacznie migać, naciśnij lub aby ustawić pożądaną temperaturę zanim przestanie migać. Automatycznie potwierdź i wyjdź po 5 sekundach bez używania przycisków.

4. Symbol będzie wyświetlony na ekranie, kiedy grzałka elektryczna jest włączona. W trybie osuszanie + grzanie, gdy częstotliwość pracy sprężarki jest niższa niż 50%, ogrzewanie elektryczne będzie działać z mocą wyjściową 100%; gdy częstotliwość pracy sprężarki jest wyższa niż 50%, ogrzewanie elektryczne będzie działać z mocą wyjściową około 70%. (Uwaga: funkcja ogrzewania jest dostępna tylko w przypadku grzałki elektrycznej).

(Uwaga: gdy temperatura wylotu wynosi ≥65°C, uruchamia się system zabezpieczenia przed przegrzaniem wylotu powietrza i następuje zatrzymanie (sprężarka i grzałka elektryczna zostaną wyłączone). Gdy temperatura wylotu wynosi ≤50°C, zabezpieczenie zostaje wyłączone i następuje powrót do normalnej pracy).

5. Ustawianie Timera:

(1) Ustawianie włączenia Timera: Kiedy osuszacz jest włączony lub wyłączony, naciśnij aby wejść w ustawienia Timera; w tym czasie migają symbole i 1 , co oznacza przejście do ustawiania włączenia Timera. Naciśnij i , aby ustawić godzinę włączenia timera, potem naciśnij , aby ustawić minuty naciskając lub . Następnie naciśnij trzy razy, 1 pozostanie podświetlona, a ustawianie włączania Timera zostanie całkowicie zakończone (jeśli nie naciśniesz lub aby ustawić czas, ustawienie timera nie powiedzie się, a następnie zostanie automatycznie wycofane).

(2) Ustawianie wyłączenia Timera: Kiedy osuszacz jest włączony lub wyłączony, naciśnij aby wejść aby wejść w ustawienia Timera; w tym czasie migają symbole i 1. Naciśnij dwa razy , aby przejść do ustawiania wyłączania Timera, gdy 0 miga, możesz ustawić godzinę, naciskając i . Następnie ponownie naciśnij , aby przejść do ustawienia minut – ustaw je przyciskiem i i naciśnij , 0 pozostanie podświetlone, a ustawianie wyłączania Timera zostanie zakończone (jeśli nie naciśniesz lub aby ustawić czas, ustawienie timera nie powiedzie się, a następnie zostanie automatycznie wycofane).

(3) Ustawianie włączania i wyłączania Timera: Kiedy osuszacz jest włączony lub wyłączony, naciśnij aby wejść w ustawienia Timera; w tym czasie migają symbole i 1 , co oznacza przejście do ustawiania włączenia Timera. Naciśnij i , aby ustawić godzinę włączenia timera, potem naciśnij , aby ustawić minuty klikając lub . Naciśnij aby przejść do ustawiania wyłączania Timera. Gdy 0 miga, możesz ustawić godzinę wyłączenia przyciskami i . Ponownie naciśnij , aby ustawić minuty klikając lub , naciśnij , aby potwierdzić ustawienia i wyjść. Ikony 0 i 1 będą świecić się cały czas, co oznacza aktywne timery.

(4) Anulowanie funkcji Timera: Naciśnij aby wejść w ustawienia Timera. Po wejściu w ustawienia aby wejść w ustawienia Timera. Po wejściu w ustawienia włączania lub wyłączania Timera, można od razu nacisnąć (bez zmiany ustawień czasu), aby anulować funkcję Timera.

6. Ustawienia Wi-Fi

Proszę sprawdzić ostatnią stronę instrukcji.

4) Działanie (Obsługa)

Dla Osuszacza Pełno-inwerterowego z funkcjami „Osuszanie”, „Grzanie” oraz „Grzanie + Osuszanie”.

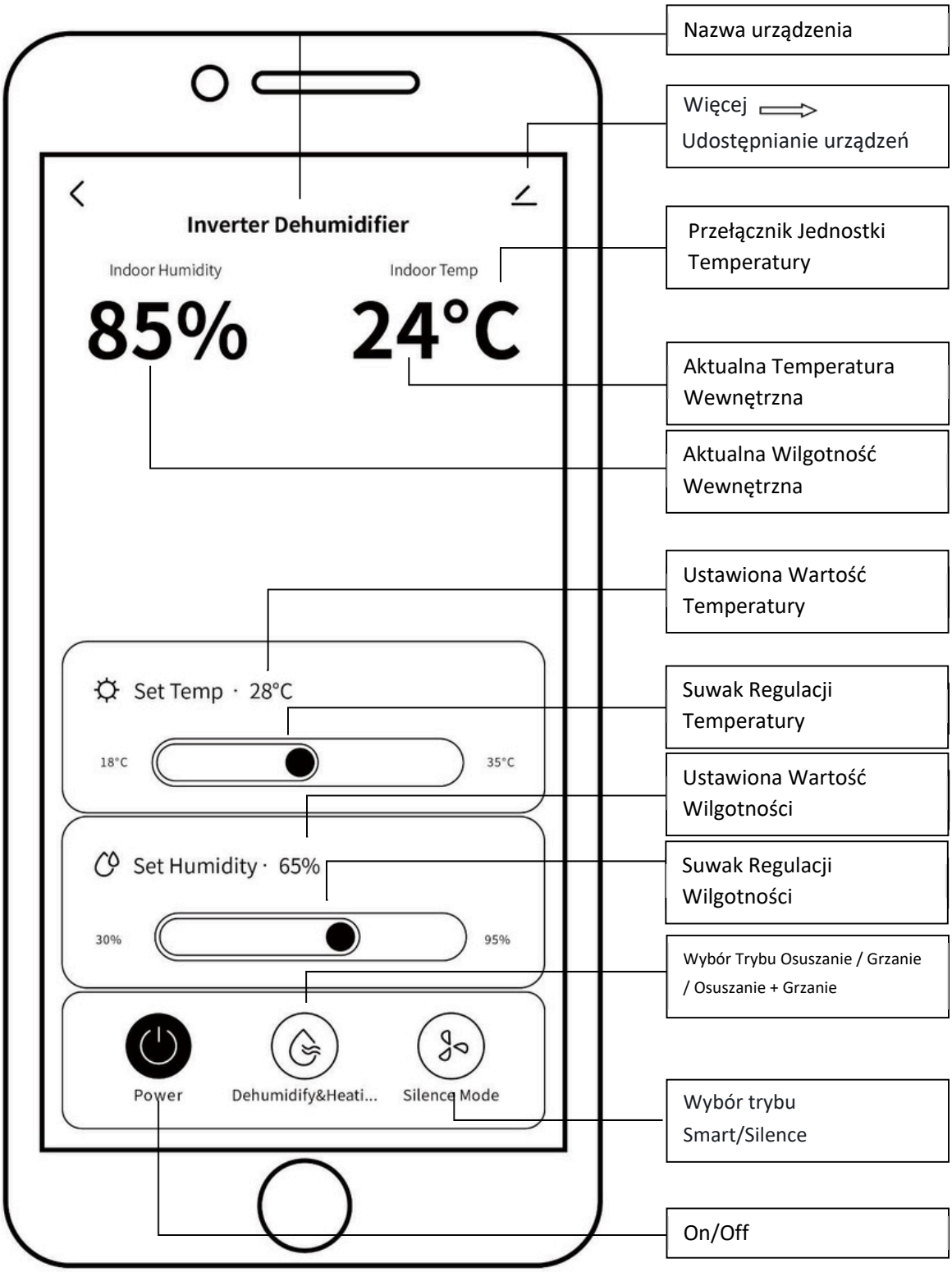

Uwaga: Jeżeli urządzenie nie jest wyposażone w grzałkę elektryczną, funkcje „Grzanie” oraz „Grzanie + Osuszanie” nie będą dostępne.